АЗАМАТТЫҚ ҚОРҒАУ
РЕСПУБЛИКАЛЫҚ
ОҚУ-ӘДІСТЕМЕЛІК ОРТАЛЫҒЫ

Азаматтық қорғау жануарларды және өсімдіктерді қорғау қызметінің лауазымды тұлғаларына арналған ОҚУ ҚҰРАЛЫ

Алматы – 2018 жыл

Азаматтық қорғау жануарларды және өсімдіктерді қорғау қызметі басшы құрамына және лауазымды тұлғаларына (республикалық, облыстық, қалалық, аудандық) әдістемелік көмек көрсету мақсатында, сондай-ақ анықтамалық материал ретінде «Азаматтық қорғау республикалық оқу-әдістемелік орталығы» ЖШС «Азаматтық қорғау жануарларды және өсімдіктерді қорғау қызметінің лауазымды тұлғаларына арналған оқу құралын» әзірледі.

Осы оқу құралы Азаматтық қорғау республикалық оқу-әдістемелік орталығының Ғылыми-әдістемелік кеңесінде қаралды және (19.06.2018 жылғы № 20 шешім) әдістемелік материал ретінде бекітілді.

Оқу құралын дайындауға қатысқандар:

Жалпы басшылық жасаған – Е.Н. Мельников, Б. К. Еңсебаев;

Авторы-орындаушы – Д. С. Увалиева

Техникалық редакторы – Е.Б. Адильбаева;

Мемлекеттік тілге аударған – З.А. Ашинова.

Аталған оқу құралына барлық құқық «Азаматтық қорғау республикалық оқу-әдістемелік орталығы» ЖШС-ға тиесілі. Материалдарды иесінің жазбаша рұқсатынсыз қайта басуға тиым салынады.

Содержание

Аннотация.....44
Перечень служб гражданской защиты.....45
Положение о службах гражданской защиты 47
Положение и задачи службы защиты животных и растений гражданской защиты.....49
Структура службы защиты животных и растений ГЗ.....51
Задачи должностных лиц службы защиты животных и растений гражданской защиты.....51
Решение акима о создании служб ГЗ.....53
Планы службы защиты животных и растений гражданской защиты.....58
а) План действий по ликвидации чрезвычайных ситуаций.....60
б) План Гражданской обороны.....66
Структура, укомплектованность, возможности формирований службы защиты животных и растений ГЗ.....72
План приведения в готовность формирований ГЗ.....75

ЖУРНАЛ ПРОВЕРКИ

№	Дата проверки	Результат проверки	Отметка о выполнении
1	2	3	4

Азаматтық қорғау жануарларды және өсімдіктерді қорғау қызметінің лауазымды тұлғаларына арналған оқу құралы

Азаматтық қорғау қызметтерінің тізімі

Қазақстан Республикасының 2014 жылғы 11 сәуірдегі «Азаматтық қорғау туралы» Заңы № 188-V ҚРЗ 8-бабына сәйкес, азаматтық қорғаудың арнайы шараларын орындауды қамтамасыз ету және осы мақсаттарда күштер мен құралдарды дайындау үшін, азаматтық қорғаудың республикалық, облыстық, қалалық, аудандық қызметтері құрылады.

Азаматтық қорғау республикалық қызметінің тізімі Қазақстан Республикасы Үкіметінің 2014 жылғы 19 қарашадағы № 1210 Қаулысымен бекітілген «Азаматтық қорғау республикалық қызметінің тізімін бекіту туралы» (Қазақстан Республикасы Үкіметінің 2017 жылғы 20 шілдедегі № 441 Қаулысымен тізімге өзгертулер мен толықтырулар енгізілді), келесі құрамда:

№ р/с	**Азаматтық қорғау қызметінің атауы**	**Азаматтық қорғау қызметін құру базасы**
1	Мемлекеттік өртке қарсы қызмет	Қазақстан Республикасы Ішкі істер министірлігі
2	Қоғамдық тәртіпті сақтау қызметі	
3	Медициналық қызмет	Қазақстан Республикасы Денсаулық сақтау министірлігі
4	Инженерлік қызмет	Қазақстан Республика-сы Ұлттық экономика министірлігі
5	Сауда қызметі	
6	Химиялық қорғау қызметі	Қазақстан Республикасы Инвестициялар және даму министірлігі
7	Көлік қызметі	
8	Жол және көпір қызметі	
9	Ақпарат қызметі	Қазақстан Республикасы Ақпарат және коммуникация министірлігі
10	Байланыс қызметі	

11	Энергетика қызметі	Қазақстан Республикасы Энергетика министірлігі
12	Радиациялық қорғау қызметі	
13	Жанар-жағар материалдар қызметі	
14	Ұлттық гидрометеорологиялық қызмет	
15	Жануарлар мен өсімдіктерді қорғау қызметі	Қазақстан Республикасы Ауыл шаруашылығы министірлігі

Азаматтық қорғаудың осыған ұқсас қызметтері азаматтық қорғау аумақтық кіші жүйелерінде тиісті әкімшілік-аумақтық бірліктің әкімдерінің шешімдерімен құрылады.

Ескерту: қажет болған жағдайда және болуы ықтимал табиғи және техногенді сипаттағы төтенше жағдайларды ескере отырып, ведомствоға жататын аумақтарда азаматтық қорғау қызметінің басқа да қызметтері құрылады.

ЖУРНАЛ УЧЕТА
полученных распоряжений и представленных донесений

Объект проведения АСиНР

1. При землетрясении

_____

_____

2. При возникновении селя (для привлекаемых формирований ГЗ)

_____

_____

3. При аварии на химически опасном объекте (для привлекаемых формирований ГЗ)

_____

_____

Район проведения АСиНР (запасной)

1. При землетрясениях, авариях и катастрофах в других областях Республики Казахстан (для привлекаемых формирований ГЗ)

_____

_____

Азаматтық қорғау қызметі туралы ереже

Азаматтық қорғау қызметі туралы ереже Қазақстан Республикасының 2014 жылғы 11 сәуірдегі «Азаматтық қорғау туралы» Заңы № 188-V ҚРЗ 8-бабының 1,3 тармақтарына сәйкес әзірленген және ҚР ТЖМ 2014 жылғы 18 маусымдағы №303 бұйрығымен бекітілген, аталған ереже азаматтық қорғау қызметінің (бұдан әрі – Қызмет) негізгі өкілеттігі мен міндеттерін анықтайды.

Азаматтық қорғау қызметі бейбіт және соғыс уақытында азаматтық қорғаудың арнайы шараларын орындау, қазіргі заманғы соққы беру қаруларының зақымдаушы факторларынан халықты қорғауды қамтамасыз ету үшін тағайындалған.

Қызмет өздеріне жүктелген міндеттерді азаматтық қорғаудың басқа да күштерімен және осыған тартылатын Қарулы Күштердің және басқа Қазақстан Республикасының әскери құрылымдарының бөлімдерімен және бөлімшелерімен тығыз байланыста әрекет ете отырып шешеді.

Қызметтің күштері мен құралдарын дайындау күнделікті қызметте, табиғи және техногенді сипаттағы төтенше жағдайларды, сондай-ақ қазіргі заманғы соққы беру құралдарының зақымдаушы факторларын болжалған жағдайды ескере отырып жүргізіледі.

Қызметтің негізгі міндеттері болып табылатындар:

- төтенше жағдайлардың салдарларынан, қазіргі заманғы соққы беру құралдарының зақымдаушы факторларынан халықты қорғау жөнінде азаматтық қорғау шараларын қамтамасыз ету және жоспарлау;
- авариялық-құтқару және шұғыл жұмыстарды ұйымдастыру және өткізу, зардап шеккен халыққа көмек көрсету;
- азаматтық қорғау құрылымдарын құру және дайындау, ұйғарым бойынша жұмыс жүргізу үшін оларды дайындықта ұстау;
- бағынышты органдар мен күштерді басқаруды ұйымдастыру, оларды қажетті материалдық-техникалық құралдармен қамтамасыз ету;
- басшы құрамды дайындау, қазіргі заманғы соққы беру

құралдарының зақымдаушы факторларынан халықтың және персоналдың қорғану тәсілдерін үйрету;

- азаматтық қорғау басқару жүйесін құру және дайындықта ұстау, халыққа төтенше жағдайлардың туындауы және туындау қауіпі, қазіргі заманғы соққы беру құралдарын қолдану туралы хабарлау және ақпараттандыру;

- радиоактивті, химиялық және бактериологиялық (биологиялық) зақымдануға (ластануға) тұрақты қадағалау және бақылау жасауды ұйымдастыру;

- тиісті басқару органымен және әскери қолбасшылығы күшімен, ішкі істер өзара әрекеттестікті ұйымдастыру және қолдау көрсету;

- ведомствоға жататын ұйымдардың эвакуациялық шараларына басшылық жасау, қауіпсіз аймақтағы аудандарға орналастыруға алдын ала дайындық жасау шараларын қабылдау;

- Азаматтық қорғаныс жоспарларын және Төтенше жағдайларды жою бойынша әрекет ету жоспарларын әзірлеу, ведомствоға жататын звенолардың жоспарларына басшылық жасау;

- авариялық-құтқару және шұғыл жұмыстарды жүргізуге шешім қабылдау үшін Азаматтық қорғаныстың тиісті бастығына ұсыныстар дайындау;

- Азаматтық қорғаныстың тиісті бастығы берген тапсырмаларды орындау кезінде қызметтің бағынышты күштері мен құралдарына басшылық жасау;

- төтенше жағдайлардың туындау қауіпін азайту жөніндегі шараларды жүзеге асыру және әзірлеуге, ұйымдар мен салалардың жұмыс тұрақтылығын арттыруға басшылық жасау;

- қызмет құзіреті шегіндегі Азаматтық қорғаныс шараларының барлық кешеніне тікелей басшылықты жүзеге асыру.

СХЕМА
оповещения личного состава формирования ГЗ
в рабочее и не рабочее время

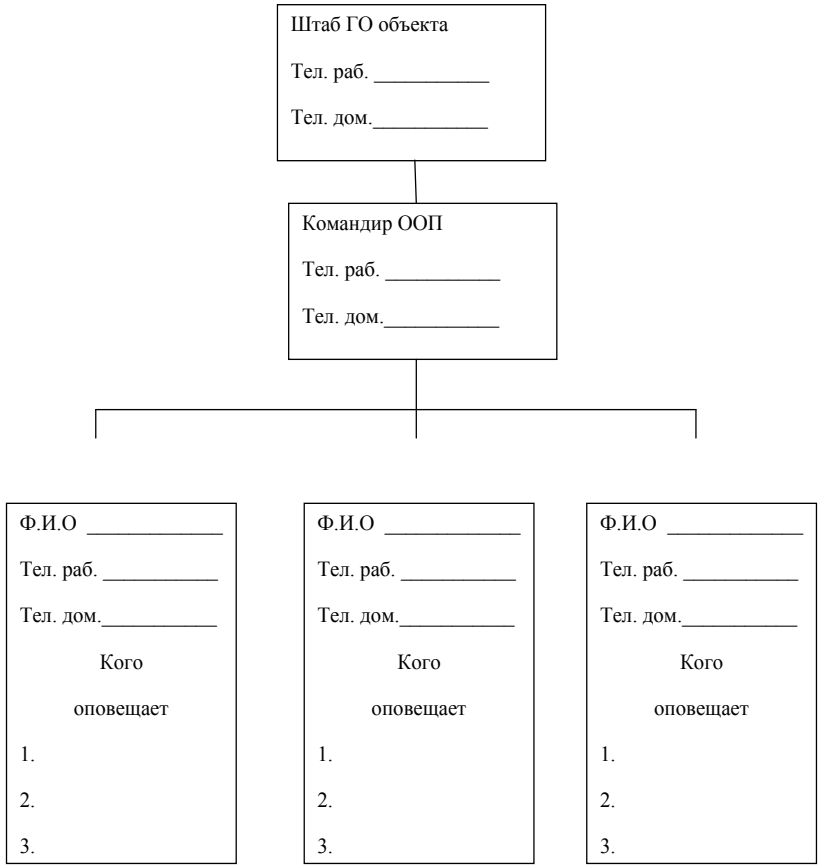

Примечание:

1. Оповещение в рабочее время по внутренней телефонной связи, затем личным общением через командиров звеньев.

2. Факт происшедшего сильного землетрясения является сигналом сбора для личного состава формирования.

ШТАТНО-ДОЛЖНОСТНОЙ СПИСОК
личного состава формирования службы ГЗ

№	Должность	Фамилия, имя, отчество	Место работы, основная должность, рабочий телефон	Домашний адрес, телефон, кто оповещает
1	2	3	4	5

Азаматтық қорғау жануарларды және өсімдіктерді қорғау қызметінің міндеті және ережесі

Азаматтық қорғау жануарларды және өсімдіктерді қорғау қызметі жануарларды және өсімдіктерді, ауыл шаруашылық өнімдері мен мал шаруашылық өнімдерін қорғау жөніндегі шараларды орындау мақсатында құрылады.

Қызметтің міндеті:

жануарларды және өсімдіктерді, ауыл шаруашылық өнімдері мен мал шаруашылық өнімдерін, мал шаруашылығын және өсімдік шаруашылығын, су көздерін және сумен жабдықтау жүйелерін радиоактивті, химиялық, бактериологиялық зақымдаулардан қорғау жөніндегі шараларды орындау және ұйымдастыру;

ветеринарлық және фитопатологиялық барлауларды, өңдеулерді ұйымдастыру, зақымданған жануарларды емдеу;

зақымданған (жұқтырған) малдарды мәжбүрлікпен сою және көму;

дақылдарды, жайылымдарды және мал шаруашылығы мен өсімдік шаруашылығы өнімдерін залалсыздандыру;

шаруашылық өнімдері мен мал шаруашылығын қауіпсіз аймаққа апару;

жемнің және жемшөптің қажетті запасын құру;

АҚ мәселесі бойынша аумақтарға агроөнеркәсіп кешендері мен ұйымдары әрекеттерін ұйымдастыру;

Қызмет құрылымдарының ұйғарылым бойынша әрекет ету дайындығын жасау және ұстап тұру, оларды жеке құраммен, техникалармен және мүліктермен қамтамасыз ету;

Дәрі-дәрмектердің, қауіпті жұқпалы аурулармен күресуге арналған залалсыздандыру құралдарының резервтерін жасау және дер кезінде жаңартып отыру;

Ветеринарлық мүліктің, оқ-дәрілердің, өсімдіктерді қорғаудың химиялық құралдарының - дегазация, дезактивация, дезинфекция және басқа қажетті материалдар құралдары нормалары мен запастарын толықтыру және бұл запастарды Қызметтің күштері мен құралдарын ашқан жерге жақындату;

Эпизоотиялық және фитопатологиялық жағдайларды қадағалауды ұйымдастыру;

Уәкілетті органдармен бірігіп, азаматтық қорғау саласындағы міндеттерді шешуді ұйымдастыру және басшы құрамдарды, мамандарды және қызметтің штаттан тыс құрылымдардың жеке құрамын (бұдан әрі – жеке құрам) жүктелген міндеттерді орындауға дайындығын жүзеге асыру;

Табиғи және техногенді сипаттағы төтенше жағдайларда халықты әрекет етуге үйретуді ұйымдастыру және жүргізу;

азаматтық қорғау басқару жүйесін дайындыққа келтіру және ұстап тұру дүлей апаттар, ірі авариялар, қарсыластар заманауи соққы беру құралдарын қолдану кезіндегі апаттар туындауы және туындау қауіпі туралы халықты хабарландыру және ақпараттандыру, радиоактивті ластандыру, химиялық және бактериологиялық ластануларды бақылау және тұрақты түрде қадағалауды ұйымдастыру.

Азаматтық қорғау жануарларды және өсімдіктерді қорғау қызметі аумақтық-салалық қағида бойынша құрылады:

республикалық – Қазақстан Республикасы Ауыл шаруашылығы министрлігі базасында Қазақстан Республикасы Үкіметінің Қаулысы негізінде, орталық атқару органының бірінші басшысы лауазымы бойынша қызмет бастығы болып табылады;

облыстық – ауыл шаруашылық басқармасы базасында облыстардың әкімдерінің шешімдері негізінде, азаматтық қорғау жануарларды және өсімдіктерді қорғау қызметтері бастықтары басқармалардың бірінші басшылары болып табылады;

қалалық және аудандық – ауыл шаруашылық бөлімдері базасында тиісті әкімшілік-аумақтық бірліктің әкімдері шешіміне сәйкес, аудандық және қалалық бөлімдердің бірінші басшылары қызмет бастығы болып табылады. Азаматтық қорғау жануарларды және өсімдіктерді қорғау қызметінің негізгі қызметі Қазақстан Республикасының заңнамасымен, сондай-ақ Ауыл шаруашылығы министрлігінің жануарлар мен өсімдіктерді қорғауды қамтамасыз ету жөнінде азаматтық қорғау мәселелерін реттейтін нормативтік-құқықтық актілермен анықталады.

ВЕДОМОСТЬ
оснащения табельным имуществом

_____
(наименование формирования)

№	Наименование имущества	Положено по штату	Имеется в наличии
1	2	3	4

Ответственный _____
(определяется решением руководителя НГО объекта)

_____
(наименование формирования)

База формирования – _____
Командир формирования – _____
Численность личного состава – _____
Место сбора – _____
Срок приведения в готовность – _____
Адрес – _____
Телефон – _____

Азаматтық қорғау жануарларды және өсімдіктерді қорғау қызметінің құрылымы

Азаматтық қорғау жануарларды және өсімдіктерді қорғау қызметінің құрылымы келесілерден тұрады:

- қызмет бастығы;
- штаб және жедел штаб бастығы;
- басқару пункті (запастағы, жылжымалы, қосалқы);
- кезекші-диспетчерлік қызмет;
- қызмет күштері және құралдары.

Азаматтық қорғау жануарларды және өсімдіктерді қорғау қызметінің міндеттері

Азаматтық қорғау жануарларды және өсімдіктерді қорғау қызметі азаматтық қорғау саласындағы шараларды орындау кезінде Азаматтық қорғаныс бастығына – әкімшілік-аумақтық бірліктің әкімі төтенше жағдайларды жою және алдын алу жөніндегі комиссия төрағасына бағынады. Ол дайындық жасау, қызметтің құралдары мен күштерін дайындықта ұстау, оларды азаматтық қорғау саласында техникалармен және жабдықтармен жабдықтау үшін жеке дара жауап береді.

Жануарларды және өсімдіктерді қорғау қызметінің бастығы:

- төтенше жағдайларды жою жөніндегі іс-әрекеттер Жоспарын және қызметтің Азаматтық қорғаныс Жоспарын әзірлеу және бекіту;
- ауыл шаруашылық малдарын, мал шаруашылығы өнімдері мен өсімдіктерді қорғауға міндеттер қойып, жағдайды жеке құрамға жеткізу;
- ауыл шаруашылық малдарын, мал шаруашылығы өнімдері мен өсімдіктерді құтқару жөнінде қызметтің жеке құрамының жұмысына басшылық жасау және сондай-ақ қауіпті жұқпалы аурулармен күресті ұйымдастыру;
- жеке құрамға жағдайды түсіндіру және ауыл шаруашылық малдарын құтқаруға міндеттер жүктеу;
- қызметтің жеке құралдары мен күштерін мал шаруашылық

ғимараттарын герметизациялау, оларды малдарды қамау үшін дайындау;

- герметизацияланған ғимараттарда малдарды тамақтандыру үшін жем-шөп пен 5-7 күндік судың запас қорын жасауды ұйымдастыру;
- қызметтің күшімен ветеринария және фитопатологиялық барлау ұйымдастыру;
- малдарды ветеринарлық өңдеуден өткізуге пайдалану үшін малды ұстап тұратын орынды және өсімдіктерді өңдеу, ауыл шаруашылық техникаларын дайындыққа келтіруді ұйымдастыру.

Вариант

_____
(наименование объекта)

ПЛАН
приведения в готовность

_____
(наименование формирования)

_____ 20__ год

Примечание:

1. План приведения в готовность составляется в 2-х экземплярах:
- один экземпляр хранится в организации;
- второй экземпляр хранится у командира формирования;
2. Командир формирования при себе имеет штатно-должностные списки личного состава.

Примерная организационно-штатная структура ФГЗ службы защиты животных и растений

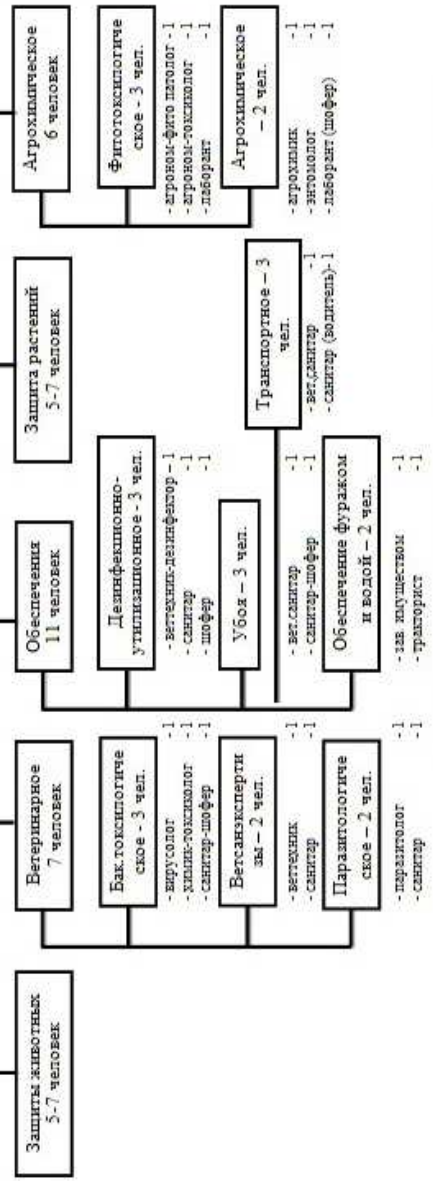

ОСНАЩЕНИЕ ФОРМИРОВАНИЯ ГЗ ТЕХНИКОЙ И ИМУЩЕСТВОМ

1. Фильтрующий противогаз - на каждого
2. Респиратор - на каждого
3. Защитная фильтр одежда - 15 штук
4. ИДК-7 - 7шт. (на каждую машину)
5. Халат черный - 25 штук
6. КЗО - 2 к-та
7. Сапоги резиновые - на каждого
8. Халат белый - 15 штук
9. АИ-2, ППМ, ИПП-10 - на каждого
10. Лопата штыковая - 17
11. Топор - 9
12. ВПХР - 1
13. Пила - 3
14. Очки защитные - 10
15. Компас - 3
16. Резиновые перчатки - 25 пар
17. Радиометр-рентгенометр - 1

Наименование	К-во
1.Личный состав:	36-40
2.Техника:	
- трактор	1
- дезустановка	2
- автоцистернаразбрасыватель	1
- грузовой автомобиль	2
- легковой автомобиль	1

Нұсқа

Азаматтық қорғаныс бастығы –
әкімшілік-аумақтық бірлік әкімінің
Ш Е Ш І М І
(облыстардың, қалалардың және аудандардың)

20__ ж. _____ № ____ ж. _____

«Азаматтық қорғау қызметін құру туралы
(облыстардың, қалалардың және аудандардың)»

Қазақстан Республикасының «Азаматтық қорғау туралы» Заңына, «Қазақстан Республикасындағы жергілікті мемлекеттік басқару және Қазақстан Республикасындағы өзін-өзі басқару», Қазақстан Республикасы Үкіметінің 2014 жылғы 19 қарашадағы № 1210 «Азаматтық қорғау республикалық қызметі тізімін бекіту туралы» Қаулысына сәйкес:

1. Әкімшілік-аумақтық бірліктің азаматтық қорғау қызметінің ұйымдастырушылық-аумақтық құрамы (облыстардың, қалалардың, аудандардың) № 1 қосымшаға сәйкес бекітілсін.

2. Әкімшілік-аумақтық бірліктің азаматтық қорғау қызметі туралы ереже (облыстық, қалалық, аудандық) № 2 қосымшаға сәйкес бекітілсін.

3. Осы үкімнің орындалуын бақылау әкімшілік-аумақтық бірлік әкімінің (облыстық, қалалық, аудандық) орынбасарына жүктелсін.

әкімшілік-аумақтық бірлік
әкімі
(облыстардың, қалалардың, аудандардың)

Нұсқа

Әкімнің шешіміне
№ 1 қосымша

20__ жылғы «___»_____
№__

Әкімшілік-аумақтық бірліктің
азаматтық қорғау қызметінің
ұйымдастырушылық-аумақтық құрамы
(облыстардың, қалалардың, аудандардың)

1. Өртке қарсы қызмет – ҚР ІІМ ТЖД «Өрт сөндіру және авариялық-құтқару жұмысы қызметі» ММ базасында (өрт бөлімі №__);

- қызмет бастығы – «ӨСжАҚЖ» ММ бастығы (келісім бойынша);
- қызмет штабы бастығы – «ӨСжАҚЖ» ММ бастығының орынбасары (келісім бойынша).

Өртке қарсы қызметке азаматтық қорғау мәселесі бойынша ұйымдасқан түрде:

- «Өрт сөндіруші»АҚ өрт бөлімдері, елді мекендердегі және шаруашылықпен айналысатын объектілердегі өрт күзеті бөлімшелері, олардың ведомстволық бағыныстылығына жататынына және меншік нысанына қарамастан бағынады.

2. Қоғамдық тәртіпті сақтау қызметі – Ішкі істер департаменті (ІІБ, ІІ бөлімі) базасында;

- қызмет бастығы – ІІД бастығы (келісім бойынша);
- қызмет штабы бастығы – жергілікті полиция қызметі бастығы (келісім бойынша).

Қоғамдық тәртіпті сақтау қызметіне азаматтық қорғау мәселесі бойынша ұйымдасқан түрде:

– ІІД құрылымдық бөлімшелері, кәсіпорындар күзеттері және меншік нысанына қарамастан ұйымдар бағынады.

3. Медицина қызметі – «Денсаулық сақтау басқармасы» ММ базасында (келісім бойынша);

- қызмет бастығы – «Денсаулық сақтау басқармасы» ММ басшысы;

Б) Ветеринарное отделение:

- Ветеринарный осмотр и сортировка пораженных животных - 500 - 600 голов;
- Ветеринарная обработка пораженных животных -160 - 200 голов на каждую дезинфекционную установку;
- Дезинфекция, дегазация, дезактивация помещений - 2000 м^3.

В) Отделение обеспечения:

- Обеспечение водой КРС - по 20 - 30 литров;
  МРС - по 4 - 5 литров;
  Свиньям - по 6 - 8 литров.
- Обеспечение сеном КРС - по 5 - 6 кг;
  МРС - по 0,5 -1 кг.
- На полевом убойном пункте убой и переработка - 20 голов КРС;
- Организация захоронения или утилизация трупов убитых и павших животных - 20 - 30 голов;
- Дезинфекция помещений и загонов для скота - 2000м^2.

Г) Агрохимическое отделение:

- Взятие 30 проб с зараженных объектов и доставка их в лабораторию;
- Проведение обследования животных в 2 - 3 крупных животноводческих хозяйствах.

Д) Отделение защиты растений:

- Герметизация складских помещений -700 -1000 м^3;
- Обработка ядохимикатами до 70 га посевов и 28 га плодоягодных растений;
- Обеззараживание аэрозолями складских помещений - 5000м^3

Структура, укомплектованность, возможности формировании гражданской защиты

Согласно требованиям статьи 9 Закона Республики Казахстан «О гражданской защите» и в зависимости от местных условий и при наличии материально-технической базы решениями местных исполнительных органов и организациями создаются различные формирования гражданской защиты для проведения аварийно-спасательных и неотложных работ в мирное и военное время, в том числе формирования предназначенных для защиты животных и растений.

В соответствии с приложением 1 приказа МВД РК № 387 от 23 апреля 2015 года по решению начальников служб защиты и животных гражданской защиты создаются формирования гражданской зашиты.

На основании вышеуказанного приказа МВД РК формирования защиты службы защиты животных и растений по предназначению относятся к вспомогательным формированиям гражданской защиты и время приведения в готовность устанавливается не более шести часов. Материально-техническое обеспечение формирований гражданской защиты техникой, оборудованием, снаряжением, инструментами и материалами осуществляется за счет техники и имущества, имеющейся на объекте для обеспечения своей деятельности.

Кроме того, в приказе МВД РК № 387 от 23 апреля 2015 года указано, что в центральных исполнительных органах и организациях с численностью менее 50 человек создаются формирования гражданской защиты: противопожарные, первой медицинской помощи и связи по 2 человека каждый.

Ориентировочные возможности формирований защиты животных и растений за 10 часов работы:

А) Отделение защиты животных:

- Оказание лечебной помощи животным - 150 голов;
- Прививки животным - 200 - 300 голов;
- Или прививки животным шприцами-автоматами -1000-1500 голов.

- қызмет штабы бастығы – «Денсаулық сақтау басқармасы» ММ басшысының орынбасары.

Медицина азаматтық қорғау мәселесі бойынша ұйымдасқан түрде:

- меншіктің барлық нысанындағы аумақтық медициналық мекемелер және ведомстволық өкілдіктер бағынады.

4. Байланыс қызметі – «Қазақтелеком» АҚ телекоммуникация дирекциясы базасында (келісім бойынша);

- қызмет бастығы – телекоммуникация дирекциясының бастығы (келісім бойынша);
- қызмет штабы бастығы – АҚ және ТЖ бойынша инженер (келісім бойынша).

Байланыс қызметіне азаматтық қорғау мәселесі бойынша ұйымдасқан түрде:

«Қазпошта» АҚ бөлімшелері, Мемлекеттік фельдъегер қызметі басқармасы, ведомстволардың кезекші-диспетчерлік қызметі және меншік нысанына қарамастан ұйымдар және ведомстволық өкілдіктер бағынады.

5. Көлік қызметі – «Тұрғын үй-коммуналдық шаруашылық бөлімі, жолаушылар көлігі және автомобиль жолдары» ММ базасында;

- қызмет бастығы – «Тұрғын үй-коммуналдық шаруашылық бөлімі, жолаушылар көлігі және автомобиль жолдары» ММ басшысы;
- қызмет штабы бастығы – «Тұрғын үй-коммуналдық шаруашылық бөлімі, жолаушылар көлігі және автомобиль жолдары» ММ басшысының орынбасары.

Көлік қызметіне азаматтық қорғау мәселесі бойынша ұйымдасқан түрде:

автокөлік кәсіпорындары және меншік нысанына қарамастан ұйымдар және ведомстволық өкілдіктер бағынады.

6. Жануарлар мен өсімдіктерді қорғау қызметі – «Ветеринария және ауыл шаруашылығы бөлімі» ММ базасында;

- қызмет бастығы – «Ветеринария және ауыл шаруашылығы бөлімі» ММ басшысы;

- қызмет штабы бастығы – «Ветеринария және ауыл шаруашылығы бөлімі» ММ бас маманы.

Жануарлар мен өсімдіктерді қорғау қызметіне азаматтық қорғау мәселесі бойынша ұйымдасқан түрде:

- ветеринарлық қадағалау, өсімдіктерді қорғау және басқа да ауыл шаруашылық ұйымдар меншік нысанына қарамастан бағынады.

7. Радиациялық және химиялық қорғау қызметі – «Қоғамдық денсаулық сақтау басқармасы» РММ базасында (келісім бойынша);

- қызмет бастығы – «Қоғамдық саулықты сақтау басқармасы» РММ басшысы (келісім бойынша);

- қызмет штабы бастығы – «Қоғамдық денсаулық сақтау басқармасы» РММ басшысының орынбасары (келісім бойынша);

- Радиациялық және химиялық қорғау қызметіне азаматтық қорғау мәселесі бойынша ұйымдасқан түрде:

- Меншіктің барлық түріндегі қадағалау қызметі және лабораториялық бақылау бағынады.

8. Сауда қызметі – «Кәсіпкерлік және индустриалдық-инновациялық даму бөлімі» ММ базасында;

- қызмет бастығы – «Кәсіпкерлік және индустриалдық-инновациялық даму бөлімі» ММ басшысы;

- қызмет штабы бастығы – «Кәсіпкерлік және индустриалдық-инновациялық даму бөлімі» ММ басшысының орынбасары.

- Сауда қызметіне азаматтық қорғау мәселесі бойынша ұйымдасқан түрде:

меншік нысанына және ведомстволық өкілдіктеріне қарамастан жеткізіп берумен, өндіріспен, қайта өңдеумен және тамақ өнімдері мен алғашқы қажетті заттарды сатумен айналысатын ұйымдар бағынады.

9. Инженерлік қызмет – «Құрылыс бөлімі» ММ базасында;

- қызмет бастығы – «Құрылыс бөлімі» ММ басшысы;

- қызмет штабы бастығы – «Сәулет және қала құрылысы бөлімі» ММ бас маманы.

- Инженерлік қызметке азаматтық қорғау мәселесі бойынша ұйымдасқан түрде:

- инженерлік қызмет және барлық меншік нысанындағы құрылыс ұйымдары, кәсібі бойынша еншілес кәсіпорындар мен ұйымдар бағынады.

10. Жол және көпір қызметі – Жол-эксплуатациялық участкесі-

Вариант

Приложение №1

КАЛЕНДАРНЫЙ ПЛАН

проведения основных мероприятий начальника
службы ГЗ при переводе системы
гражданской защиты службы с мирного на военное время

№ п/п	Наименование мероприятий	Продол. выполн. мропр. (часов)	Сроки исполнения																																		Исполнители
			минуты										часы в первые сутки																		последующие сутки						
			5	15	30	60	2	3	4	6	8	12	16	20	24	2	3	5																			
1	2	3	4	5	6	7	8	9	10	11	12	13	14	15	16	17	18	19																			20
	I. ПРИ ПОВСЕДНЕВНОЙ СТЕПЕНИ ГОТОВНОСТИ																																				
	II. С ПОЛУЧЕНИЕМ РАСПОРЯЖЕНИЯ НА ВВЕДЕНИЕ ПЕРВООЧЕРЕДНЫХ МЕРОПРИЯТИЙ ГО 1-Й ГРУППЫ																																					
	III. С ПОЛУЧЕНИЕМ РАСПОРЯЖЕНИЯ НА ВВЕДЕНИЕ ПЕРВООЧЕРЕДНЫХ МЕРОПРИЯТИЙ ГО ВТОРОЙ ГРУППЫ																																					
	IV. С ВВЕДЕНИЕМ «ОБЩЕЙ ГОТОВНОСТИ ГО»																																					
	V. С ПОЛУЧЕНИЕМ РАСПОРЯЖЕНИЯ НА ПРОВЕДЕНИЕ ЭВАКОМЕРОПРИЯТИЙ																																					
	VI. ДЕЙСТВИЯ ПО СИГНАЛАМ «ВТ» И «ОТБОЙ ВОЗДУШНОЙ ТРЕВОГИ»																																					
	А) с получением сигнала «ВОЗДУШНАЯ ТРЕВОГА»																																					
	Б) С получением сигнала «ОТБОЙ ВОЗДУШНОЙ ТРЕВОГИ»																																					
	VII. ПОСЛЕ ПРИМЕНЕНИЯ СОВРЕМЕННЫХ СРЕДСТВ ПОРАЖЕНИЯ. ОРГАНИЗАЦИЯ И ВЕДЕНИЕ АСНР																																					
	VIII. ПРИ ДЛИТЕЛЬНОМ ВЕДЕНИИ ВОЙНЫ С ПРИМЕНЕНИЕМ ОБЫЧНЫХ СРЕДСТВ ПОРАЖЕНИЯ																																					

10. Организация и проведение мероприятий по сигналу оповещения «Внимание всем!».

- Оповещение работников по сигналу «Внимание всем!»;
- укрытие персонала в защитных сооружениях;
- в тёмное время суток ввести режим светомаскировки (полное затемнение).

Приложения к плану ГО:

1. Календарный план проведения основных мероприятий начальник службы ГЗ при переводе системы гражданской защиты с мирного на военное время.
2. Возможная обстановка при применении современных средств поражения.
3. Группировка формирований службы гражданской защиты.
4. Основные мероприятия Гражданской обороны по защите персонала.
5. Схема организации связи и оповещения на военное время.
6. План эвакуации, рассредоточения и размещения эвакуируемого персонала.
7. Дежурные силы и средства, привлекаемые для аварийно-восстановительных работ

Начальник штаба
службы_____гражданской защиты **_____**
(название службы) (ФИО)

«Қазақавтожол» Республикалық мемлекеттік кәсіпорын» – филиалы базасында (келісім бойынша);

- қызмет бастығы – «Қазақавтожол» РМК КОФ ЖЭБ бастығы (келісім бойынша);
- қызмет штабы бастығы – «Қазақавтожол» РМК КОФ ЖЭБ бас инженері (келісім бойынша);
- Жол және көпір қызметіне азаматтық қорғау мәселесі бойынша ұйымдасқан түрде:
- барлық меншік нысанындағы жол-құрылыс ұйымдары бағынады.

11. Жылу және сумен жабдықтау қызметі – «Жылыту және сумен жабдықтау кәсіпорны»АҚ базасында (келісім бойынша);

- қызмет бастығы – «Жылыту және сумен жабдықтау кәсіпорны»АҚ директоры (келісім бойынша);
- қызмет штабы бастығы - «Жылыту және сумен жабдықтау кәсіпорны»АҚ бас инженері (келісім бойынша);
- Жылу және сумен жабдықтау қызметіне азаматтық қорғау мәселесі бойынша ұйымдасқан түрде:

балансында жылу және сумен жабдықтау жүйесі, су қоймасы, плотиналар, барлық меншік нысанындағы гидротехникалық құрылыстар бар еншілес кәсіпорындар және қала ұйымдары бағынады.

12. Ақпараттар қызметі – «Ішкі саясат бөлімі» ММ базасында;

- қызмет бастығы – «Ішкі саясат бөлімі» ММ басшысы;
- қызмет штабы бастығы –«Ішкі саясат бөлімі» ММ сектор меңгерушісі.
- Ақпараттар және білімді насихаттау саласындағы қызметке азаматтық қорғау мәселесі бойынша ұйымдасқан түрде:
- меншік нысанына қарамастан бұқаралық ақпарат құралдары.

13. Энергетика қызметі – «КЭГОК» АҚ базасында

Энергетика қызметіне азаматтық қорғау мәселесі бойынша ұйымдасқан түрде:

- «Электрмен қамтамасыз етуші компания» АҚ, ЖЭО, КЭГОК ұйымдары;

– меншік нысанына қарамастан басқа энерго-жылумен жабдықтау және ведомстволық өкілдіктер бағынады.

14. Жанар-жағар материалдар қызметі – «Қазтрансойл» АҚ филиалы базасында:

- қызмет бастығы – «Қазтрансойл» АҚ филиалы бас директоры;

- қызмет штабы бастығы – «Қазтрансойл» АҚ филиалы директорының орынбасары.

Жанар-жағар материалдар қызметіне азаматтық қорғау мәселесі бойынша ұйымдасқан түрде:

меншік нысанына қарамастан жанар-жағар материалдарын қамтамасыз ету мәселесімен айналысатын кәсіпорындар және ведомстволық өкілдіктер бағынады.

15. Ұлттық гидрометеорологиялық қызмет – «Қазгидромет» РМК филиалы базасында:

- қызмет бастығы – «Қазгидромет» РМК филиалының директоры;

- қызмет штабы бастығы – «Қазгидромет» РМК филиалы директорының орынбасары.

Ұлттық гидрометеорологиялық қызметке азаматтық қорғау мәселесі бойынша ұйымдасқан түрде:

- меншік нысанына қарамастан метеожағдайды болжау және қадағалау мәселесімен айналысатын ұйымдар және ведомстволық өкілдіктер бағынады.

Азаматтық қорғау жануарларды және өсімдіктерді қорғау қызметінің жоспары

Азаматтық қорғау саласында арнайы шараларды, соның ішінде Азаматтық қорғаныс шараларын барынша толық және ұйымдасқан түрде ұйымдастыру үшін, алдын ала дайындалған жоспарға қол жеткізіледі. Төтенше жағдайларды жою жөніндегі әрекеттер Жоспары және Азаматтық қорғаныс Жоспары дегеніміз табиғи және техногенді сипаттағы төтенше жағдайлар туындау қауіпі немесе туындауы жағдайында, сондай-ақ соғыс уақытында жеке құрамды қорғау, қызмет жұмысының және қызмет объектілерінің тұрақтылығын арттыру және жөніндегі алдын ала әзірленген шаралар тізімі.

ҚР «Азаматтық қорғау туралы» Заңының 13-бабының 1-тармағының және 21-бабының 1-тармағының талаптарына сәйкес, Қазақстан Республикасының Орталық атқару органдары және

противником современных средств поражения. Отражаются расчеты материального обеспечения формирований, привлекаемых для ведения АСиНР, снабжения техникой, средствами защиты, связи, приборами радиационной химической разведки (РХР), медикаментами, продовольствием, строительным материалом и др. средствами, необходимыми для проведения спасательных работ и решения других задач ГЗ.

7. Проведение аварийно-спасательных и неотложных работ

Организация и проведение АСиНР:

- состав, оснащенность и сроки приведения в готовность формирований сил гражданской защиты (ГЗ);

- состав и оснащенность формирований гражданской защиты (ФГЗ), предназначенных для ведения АСиНР;

- организация медицинской помощи пораженным и личному составу ФГЗ;

- силы и средства, выделяемые в состав территориальных ФГЗ;

- восстановление работоспособности ФГЗ и порядок их дальнейшего применения;

- силы и средства ГЗ, действующие в интересах организации.

Примечание: группировку сил и средств необходимо создать заблаговременно, с учетом подверженности организации к ЧС в мирное и военное время.

8. Организация управления и связи.

Излагается наличие связи с пунктами управления города (района) и порядок восстановления в случае её нарушения, принимаемые меры.

Примечание: схема оповещения разрабатывается и составляется заблаговременно. Необходимо периодически проверять и корректировать схему оповещения.

9. Организация взаимодействия с военным командованием.

При угрозе или возникновении военных действий на территории Республики или в отдельных местностях вводится военное положение. Взаимодействие осуществляется с органом военного командования местности.

Организацию взаимодействия с органами военного командования осуществляют территориальные подразделения ведомства уполномоченного органа (УЧС и ОЧС города или района).

1. При введении степени готовности Гражданской обороны «Первоочередные мероприятия первой группы».

2. При введении степени готовности Гражданской обороны «Первоочередные мероприятия второй группы».

3. При введении степени готовности Гражданской обороны «Общая готовность ГО».

Раздел 3
Мероприятия гражданской обороны, проводимые в военное время

1. Оповещение органов управления гражданской защиты и персонала службы

В разделе излагаются организация и порядок оповещения органов управления ГЗ и населения, а также порядок передачи информации в отделы ЧС и управления ЧС города или района.

2. Инженерная защита

Инженерная защита объекта проводится в целях защиты персонала и снижения материального ущерба от возможных последствий применения противником современных средств поражения.

3. Противорадиационная, химическая и бактериологическая защита

В разделе излагаются порядок организации при угрозе радиационного или химического заражения территории организации, которые проводятся в целях снижения последствий.

4. Медицинская защита

В разделе излагаются мероприятия медицинской защиты, связанные с оказанием первой помощи пораженным от применения противником современных средств поражения.

5. Эвкуационные мероприятия

Организация мероприятий по эвакуации:

- порядок и сроки проведения эвакуации персонала и членов их семей, силы и средства для ее проведения, маршруты движения;
- порядок вывоза материальных ценностей и др.

6. Материально-техническое обеспечение

Излагаются расчеты на требуемые затраты материальных и финансовых средств по ликвидации последствий применения

олардың салалас шағын жүйелері, өз құзіреті шегінде төтенше жағдайларды жою жөніндегі әрекеттер Жоспарын және Азаматтық қорғаныс саласында республиканың, облыстардың, қалалардың және аудандардың жоспарын әзірлеуді жүзеге асырады.

Жоғарыда айтылғандар негізінде барлық деңгейдегі Азаматтық қорғау қызметтері әзірлеген, Азаматтық қорғаныс және төтенше жағдайларды жою жөніндегі әрекеттер Жоспарының құрылымы Қазақстан Республикасы Төтенше жағдайлар министрлігінің 2014 жылғы 29 мамырдағы №258 бұйрығымен бекітілген.

Ескерту:

Төтенше жағдайларды жою жөніндегі әрекеттер Жоспары және Азаматтық қорғаныс Жоспары төмендегіше жасалынады:

Республикалық – Қазақстан Республикасы Ауыл шаруашылығы министрлігі құрады және орталық атқару органдарының бірінші басшысы бекітеді;

Облыстық, қалалық және аудандық – Қазақстан Республикасы Ауыл шаруашылығы министрлігінің аумақтық бөлімшелерінің базасында құрылады (облыстық басқармалар және ауыл шаруашылығы бөлімдері) және лауазымы бойынша тиісті әкімшілік-аумақтық бірліктердің азаматтық қорғау жануарлар мен өсімдіктерді қорғау қызметінің бастығы болып табылатын бөлімдердің және басқармалардың бастықтары бекітеді.

ҚР ІІД 2017 жылғы 18 наурыздағы № 209 бұйрығына сәйкес, Төтенше жағдайларды жою жөніндегі әрекеттер Жоспары және Азаматтық қорғаныс Жоспары жыл сайын жоспарланған жылдың 1 қаңтарындағы жағдай бойынша түзетіліп отырады, сондай-ақ қайтадан жасау тиісті қызметтің бастықтарының өкімі негізінде жүзеге асырылады.

Сонымен қатар, Азаматтық қорғаныс Жоспарына арналған құпиялық грифі белгіленеді:

- орталық атқару органдары үшін – «Құпия»;
- областар үшін, сондай-ақ Азаматтық қорғаныс бойынша топтарға жататын қалалар үшін – «Құпия»;
- қалалық және ауылдық аудандар үшін, сондай-ақ Азаматтық қорғаныс бойынша топтарға жатпайтын қалалар үшін - «Қызметтік пайдалану үшін» құпиялық грифі белгіленеді.

Нұсқа

«БЕКІТЕМІН»
Қызмет бастығы _____АҚ –
ұйымның басшысы

_____
(ТАӘ)
20___ жылғы «_____»_____

Азаматтық қорғау _____ қызметінің
төтенше жағдайларды жою
жөніндегі әрекеттер
ЖОСПАРЫ
_____

Жағдай бойынша түзетілген:
20___ж. «_____»_____АҚШБ_____
20___ж. «_____»_____АҚШБ _____
20___ж. «_____»_____АҚШБ _____
20___ж. «_____»_____АҚШБ _____
20___ж. «_____»_____АҚШБ _____

Раздел 1
Краткая оценка возможной обстановки в случае нападения противника

Вероятные объекты нападения при применении современных средств поражения и действий диверсионно-разведывательных групп

1. Краткая характеристика объектов нападения. Особенности, влияющие на организацию и ведение Гражданской обороны

Краткая оценка возможной обстановки на территории и организации после нападения противника с применением современных средств поражения и действий диверсионных разведывательных групп (ДРГ).

2. Краткая оценка возможной обстановки на объектах после нападения противника, действий диверсионно-разведывательных групп. Возможные масштабы и характер последствий нападения противника

Степень возможных разрушений зданий и сооружений, потери промышленного производства, персонала, сил и средств гражданской защиты (ГЗ).

Радиационная, химическая, пожарная, медицинская и биологическая обстановки, образование зон катастрофического затопления.

Потери от вторичных факторов поражения.

Ориентировочный объем предстоящих АСиНР на территории при планомерном выполнении мероприятий Гражданской обороны (ГО), при внезапном нападении противника и действиях ДРГ.

3. Выводы из оценки обстановки после нападения противника

Раздел 2
Мероприятия при введении степеней готовности

В разделе излагаются организация и порядок выполнения мероприятий по степеням готовности ГО при планомерном переводе с мирного на военное время, объемы, сроки проведения, привлекаемые силы и средства, конкретные задачи исполнителям этих мероприятий.

Вариант

Для служебного пользования
экз №_____

«УТВЕРЖДАЮ»
Начальник службы _____ГЗ -
Руководитель организации

_____
(ФИО)
«_____» _____ 20___ года

ПЛАН
Гражданской обороны службы _____
гражданской защиты

Откорректировано по состоянию на:
«_____»_____20___г. НШГО_____
«_____»_____20___г. НШГО_____
«_____»_____20___г. НШГО_____
«_____»_____20___г. НШГО_____
«_____»_____20___г. НШГО_____

1-бөлім

Табиғи және техногенді сипаттағы төтенше жағдайлар туындауы кезіндегі облыстардың (қалалардың, аудандардың) қысқаша географиялық және экономикалық сипаттамасы және олардың аумақтарындағы болуы ықтимал жағдайларды бағалау

1. Жер бедері, климаты, өсімдіктері, гидрография

Бөлімшелердің мазмұны:

- Жергілікті жердің ерекше бедерлері (ең жоғарғы және ең төменгі биіктік өзгеруі);
- климат (жел режімі, желдің жылдамдығы, атмосфера стратификациясының термикалық тұрақтылығы, атмосфераның тұрақтылық дәрежесі, тұмандар, температуралық фактор және т.б.);
- өсімдіктер (орман алқабының болуы, олардың ауданы, топырақтың түрі);
- гидрография (су көздерінің болуы, олардың ауданы, елді мекендерде сумен жабдықтаудың негізгі түрлері (жер үстіндегі немесе жер астындағы су көздері);
- төтенше жағдайлардың туындауына және өрістеуіне әсер ететін өзге де факторлар;
- өңірдің (қаланың, ауданның) жер бедері, климаттық, өсімдіктік және гидрографиялық ерекшелігінің төтенше жағдайлардың туындауына және өрістеуіне (тез сейілуіне (ұзақ тұруына), қауіпті заттардың шөгуіне (өте шығуына), ірі орман алқабының және т. б. болғанынан қатты желдің әлсіреуіне (күшеюіне) әсері туралы қорытынды.

2. Әкімшілік-аумақтық бөлу және елді мекендер

Көрсетіледі:

- ауданы;
- созылуы;
- аумақтық шекаралары;
- елді мекендердің сипаттамасы (құрылыстың басым түрінің сипаты (өнеркәсіптік, тұрғын үй);
- халық (халықтың басым санаты, саны, тығыздығы және т.б).

3. Бағыт жолдары және көлік

Көрсетіледі:

- Темір жол көлігі (соның ішінде оның мүмкіндіктері);
- автомобиль көлігі (соның ішінде оның мүмкіндіктері);
- құбыр көлігі (мұнай-, газ- өнім құбырлары, олардың сипаттамасы, өнімділігі);
- әуе көлігі (ауа өту дәліздері, аэродромдар, қонатын алаң және олардың сипаттамасы, қолда бар тіркелген ұшақтар және тік ұшақтар түрлері бойынша, соның ішінде санитарлық авиация жағдайы), соның ішінде оның мүмкіндіктері;
- су көлігі (негізгі су акваториясы, порттар және олардың сипаттамасы, су көлігінің құрамы және мүмкін болатын құралдары);
- халықты және материалдарды, тарихи-мәдени құндылықтарды уақытша көшіруге көлік саласы жағдайының ықпалы.

4. Табиғи және техногенді сипаттағы төтенше жағдайлар туындауы кезінде ықтимал жағдайларды бағалау

Көрсетіледі: (көрсетілген көзден, ТЖ туындау ықтималдығы туралы қорытындымен, өнеркәсіп, ауыл шаруашылығы өндірісі шығыны болжамы, зардап шеккен халық саны және басқа да салдарлар):

- техногенді сипаттағы ТЖ көздері және ықтимал жағдайды бағалау.

2-бөлім

Төтенше жағдайлар туындау қауіпі және туындауы кезінде өткізілетін шаралар

1. Азаматтық қорғау шараларына басшылық

Бөлімшеде қалалық азаматтық қорғау мемлекеттік жүйесінің аумақтық шағын жүйесіне сипаттама беріледі.

2. Төтенше жағдайлардың туындауы және туындау қауіпі туралы азаматтық қорғау құрылымдарының басшы құрамын, қызмет персоналдарын және олардың құрылымдық бөлімшелерін хабарландыру тәртібі

Көрсетіледі:

- азаматтық қорғау күштері мен құралдары құрамына кіретін

Вариант

Приложение №1
к Плану ГО

Календарный план
основных мероприятий начальника службы_____ ГЗ при угрозе и возникновении ЧС природного и техногенного характера

№	Выполняемые мероприятия	Сроки выполнения от Ч+	Ответственный за исполнение	Кто контролирует
Землетрясение				
	А) При угрозе возникновения землетрясения			
	Б) При возникновении землетрясения			
Селевые выбросы и оползни				
	А) При угрозе возникновения селевых выбросов			
	Б) При возникновении селевых выбросов и оползней			
Другие ЧС природного и техногенного характера				
	При возникновении ЧС природного и техногенного характера			

Начальник штаба _____
службы гражданской защиты _____
(ФИО)

5. Организация проведения аварийно-спасательных и неотложных работ

6. Эвакуационные мероприятия

7. Организация взаимодействия

Отражаются:

- порядок привлечения сил и средств службы гражданской защиты;
- порядок координации и управления задействованными силами гражданской защиты;
- критерии для принятия решения о привлечении сил и средств от взаимодействующих организаций, общественных организаций и т.д.;
- порядок привлечения взаимодействующих организаций;

8. Использование государственного резерва

Отражается порядок распределения государственного материального резерва на территории, выделяемого в качестве гуманитарного груза в область или город при чрезвычайной ситуации.

9. Организация управления и связи

Отражаются:

- порядок обмена информацией между органами управления гражданской защиты соответствующих уровней;
- порядок задействования резервных линий (каналов, частот) для организации управления и обмена информацией;
- схема передачи информации между подчиненными, вышестоящими и взаимодействующими органами управления.

Приложения к плану действий по ликвидации чрезвычайных ситуаций:

1. Календарный план основных мероприятий начальника службы гражданской защиты при угрозе и возникновении чрезвычайных ситуаций природного и техногенного характера.
2. Расчет сил и средств службы гражданской защиты (пояснительная записка).
3. Расчет сил и средств службы гражданской защиты, привлекаемых для ликвидации последствий землетрясений в регионе.
4. Схема организации связи и оповещения на мирное время.
5. Карта подверженности территории чрезвычайным ситуациям природного и техногенного характера.

Начальник штаба

_____ службы гражданской защиты _____

(название службы) ФИО

басқару органдары мен ұйымдардың басшыларын хабарландыру тәртібі;

- ақпарат жіберетін және қолданыстағы байланыс арналарының сызған нұсқасы;
- азаматтық қорғау қызметі құрылымдары командирлерінің және басқару органдарының хабарландыру (ақпараттандыру) тәртібі;
- басқа да қажетті ақпараттар.

3. Төтенше жағдайлар қауіпі кезінде өткізілетін азаматтық қорғау шаралары

Төтенше жағдайлардың туындау қауіпі кезінде азаматтық қорғау қызметі құрылымдары, басқару органдары өткізетін шараларда баяндалады, оған келесі шаралар кіреді:

- азаматтық қорғау қызметі құрылымдары және басқару органдары, хабарландыру және байланыс жүйелері дайындыққа келтіріледі, кезекші –диспетчерлік қызмет күшейтіледі;
- азаматтық қорғау қызметі басқару органдарының басшы құрамының тәулік бойғы кезекшілігімен кезекші ауысымдардың күшейтілген жұмыс режімі енгізіледі;
- жоғарыда тұрған басқару органдарына баяндамалар ұсынылады;
- орын алуы ықтимал жағдайлар, оның дамуы және әрекет ету тәртібі және т.б. туралы бағынышты басқару органдары, ұйымдар және халық, ақпараттандырылады.

4. Төтенше жағдайлар туындауы кезінде өткізілетін шаралар:

- азаматтық қорғау қызметі құрылымдары және басқару органдары, хабарландыру және байланыс жүйелері дайындыққа келтіріледі, кезекші –диспетчерлік қызмет күшейтіледі;
- азаматтық қорғау қызметі басқару органдарының басшы құрамының тәулік бойғы кезекшілігімен кезекші ауысымдардың күшейтілген жұмыс режімі енгізіледі;
- жоғарыда тұрған басқару органдарына баяндамалар ұсынылады;
- орын алуы ықтимал жағдайлар, оның дамуы және әрекет ету тәртібі және т.б. туралы бағынышты басқару органдары, ұйымдар және халық ақпараттандырылады.

Аталған бөлімшеде келесілер көрсетіледі:

- төтенше жағдайлардың түрлері бойынша бейбіт уақытта азаматтық қорғау күштері мен құралдарын топтастыру;
- Қазақстан Республикасы аумағында жер сілкінісі туындауы кезінде бөлінетін топтар.

5. Авариялық-құтқару және шұғыл жұмыстарды өткізуді ұйымдастыру

6. Эвакуациялық шаралар

7. Өзара әрекеттестікті ұйымдастыру

Көрсетіледі:

- азаматтық қорғау қызметі күштері мен құралдарын тарту тәртібі;
- азаматтық қорғау әрекет етуші күштерін басқару және үйлестіру тәртібі;
- өзара әрекет етуші ұйымдардан, қоғамдық ұйымдардан және т.б. күштер мен құралдарды тарту туралы шешім қабылдауға арналған критерийлер;
- өзара әрекет етуші ұйымдарды тарту тәртібі.

8. Мемлекеттік резервті пайдалану

Төтенше жағдайлар кезінде облыста немесе қалада гуманитарлық жүк ретінде бөлінетін аумаққа мемлекеттік материалдық резервті бөлу тәртібі көрсетіледі.

9. Басқару және байланысты ұйымдастыру

Көрсетіледі:

- Тиісті деңгейдегі азаматтық қорғау басқару органдары арасындағы ақпараттарды алмасу тәртібі;
- Басқаруды ұйымдастыру және ақпараттарды алмасу үшін резервтегі желілерді (арналар, жиіліктер) әрекетке келтіру тәртібі;
- Бағынышты, жоғарыда тұрған және өзара әрекет етуші басқару органдарының ақпарат беру сызған нұсқасы.

Төтенше жағдайларды жою жөніндегі әрекет жоспарына қосымша:

1. Табиғи және техногенді сипаттағы төтенше жағдайлар туындауы және туындау қауіпі кезіндегі азаматтық қорғау қызметі бастығының негізгі шараларға күнтізбелік жоспары.
2. Азаматтық қорғау қызметі күштері мен құралдарының есептемесі (түсіндірме жазба).

- схема прохождения информации и задействуемые каналы связи;
- порядок оповещения (информирования) органов управления и командиров формирований службы гражданской защиты;
- иная необходимая информация.

3. Мероприятия гражданской защиты, проводимые при угрозе чрезвычайных ситуаций

Излагаются мероприятия проводимые органами управления, формированиями службы гражданской защиты при угрозе возникновения чрезвычайных ситуаций, которые включают в себя следующие мероприятия:

- приводятся в готовность органы управления и формирования службы гражданской защиты, системы связи и оповещения, усиливаются дежурно-диспетчерские службы;
- вводится усиленный режим работы дежурных смен с круглосуточным дежурством руководящего состава органов управления службы гражданской защиты;
- представляются доклады в вышестоящие органы управления;
- информируются подчиненные органы управления, организации и население о сложившейся возможной обстановке, ее развитии и порядке действий и т.д.

4. Мероприятия, проводимые при возникновении чрезвычайных ситуаций

- приведение в готовность органов управления и формирований службы гражданской защиты, системы связи и оповещения, усиление дежурно-диспетчерских служб;
- введение усиленного режима работы дежурных смен с круглосуточным дежурством руководящего состава органов управления гражданской защиты;
- представление докладов в вышестоящие органы управления;
- информирование подчиненных органов управления, организаций и населения о сложившейся возможной обстановке, ее развитии, порядке действий и т.д.

В данном подразделе также описывается:

- группировка сил и средств гражданской защиты на мирное время, по видам чрезвычайных ситуаций;
- группировка, выделяемая при возникновении землетрясения на территории Республики Казахстан.

3. Пути сообщения и транспорт

Отражаются:

- железнодорожный транспорт (в том числе его возможности);
- автомобильный транспорт (в том числе его возможности);
- трубопроводный транспорт (нефте-, газо- продуктопроводы, их характеристики, производительность);
- воздушный транспорт (коридоры пролета авиации, аэродромы, посадочные площадки и их характеристика, наличие приписных самолетов и вертолетов по видам, в том числе состояние санитарной авиации), в том числе его возможности;
- водный транспорт (основные водные акватории, порты и их характеристика, состав и возможности средств водного транспорта);
- влияние состояния транспортной сферы на проведение временного отселения населения и эвакуации материальных и историко-культурных ценностей.

4. Оценка возможной обстановки при возникновении чрезвычайных ситуаций природного и техногенного характера

Отражаются (с выводами о вероятности возникновения ЧС от указанного источника, прогнозе ущерба промышленного, сельскохозяйственного производства, численности пострадавшего населения и других последствий):

- источники ЧС техногенного характера и выводы из оценки возможной обстановки.

Раздел 2
Мероприятия, проводимые при угрозе и возникновении чрезвычайных ситуаций

1. Руководство мероприятиями гражданской защиты

В подразделе дается характеристика территориальной подсистемы государственной системы гражданской защиты города.

2. Порядок оповещения руководящего состава, формирований гражданской защиты, персонала службы и их структурных подразделений об угрозе и возникновении чрезвычайных ситуаций

Отражаются:

- порядок оповещения руководителей органов управления и организаций, входящих в состав сил и средств службы гражданской защиты;

3. Өңірдегі жер сілкінісі салдарларын жоюға арналған азаматтық қорғау қызметі күштері мен құралдары.

4. Бейбіт уақытта хабарландыруды және байланысты ұйымдастырудың сызған нұсқасы.

5. Табиғи және техногенді сипаттағы төтенше жағдайларға ұшырауы ықтимал аумақтың картасы.

Штаб бастығы
азаматтық қорғау қызметі _____ _____
(қызметтің атауы) ТАӘ

Нұсқа

АҚ Жоспарына
№ 1 қосымша

Табиғи және техногенді сипаттағы төтенше жағдайлар туындауы және туындау қауіпі кезіндегі азаматтық қорғау _____ қызметі бастығының негізгі шараларға
КҮНТІЗБЕЛІК ЖОСПАРЫ

№	Орындалатын шаралар	Орындалу мерзімі С+ -дан	Орындауға жауапты	Кім бақылайды
Жер сілкінісі				
	А) Жер сілкінісі туындауы қауіпі кезінде			
	Б) Жер сілкінісі туындауы кезінде			
Селдің заттарды шығаруы және сырғыма				
	А) Селдің заттарды шығару қауіпі туындауы кезінде			
	Б) Селдің заттарды шығару және сырғыма қауіпі туындауы кезінде			
Табиғи және техногенді сипаттағы өзге ТЖ				
	Табиғи және техногенді сипаттағы ТЖ туындауы кезінде			

Азаматтық қорғау_____қызметінің _____
штаб бастығы (ТАӘ)

Раздел 1.
Краткая географическая и экономическая характеристика области (города, района) и оценка возможной обстановки на ее территории при возникновении чрезвычайных ситуаций природного и техногенного характера

1. Рельеф, климат, растительность, гидрография

Содержание подразделов:

- преимущественный рельеф местности (максимальное и минимальное колебание высот);
- климат (ветровой режим, скорость ветра, термическая устойчивость стратификации атмосферы, степень устойчивости атмосферы, туманы, температурный фактор и т. д.);
- растительность (наличие лесных массивов, их площадь, тип почвы);
- гидрография (наличие водных источников, их площадь, основной тип водоснабжения населенных пунктов (из поверхностных или подземных водоисточников);
- другие факторы, влияющие на возникновение и развитие чрезвычайных ситуаций;
- вывод о влиянии рельефных, климатических, растительных и гидрографических особенностей региона (города, района) на возникновение и ход развития ЧС (способствует быстрому рассеиванию (застаиванию), оседанию (проносу) опасных веществ, ослаблению (усилению) сильных ветров из-за наличия крупных лесных массивов и т. д.).

2. Административно-территориальное деление и населенные пункты

Отражаются:

- площадь;
- протяженность;
- территориальные границы;
- характеристика населенных пунктов (характер преобладающего типа застройки (промышленная, жилая);
- население (преобладающая категория населения, численность, плотность и т.д.).

Вариант

«УТВЕРЖДАЮ»
Начальник службы _____ ГЗ -
Руководитель организации

_____
(ФИО)
«_____» _____ 20___ года

ПЛАН
действий по ликвидации чрезвычайных ситуаций службы _____ гражданской защиты

Откорректировано по состоянию на:
«_____»_____20___г. НШГО_____
«_____»_____20___г. НШГО_____
«_____»_____20___г. НШГО_____
«_____»_____20___г. НШГО_____
«_____»_____20___г. НШГО_____

Нұсқа

Қызмет бабында пайдалану үшін
дана №_____

«БЕКІТЕМІН»
Қызмет бастығы _____АҚ – ұйымның басшысы

_____
(ТАӘ)
20___ жылғы «_____»_____

Азаматтық қорғау _____қызметінің Азаматтық қорғаныс

ЖОСПАРЫ

Жағдай бойынша түзетілген:
20___ж. «_____»_____АҚШБ _____
20___ж. «_____»_____АҚШБ _____
20___ж. «_____»_____АҚШБ _____
20___ж. «_____»_____АҚШБ _____
20___ж. «_____»_____АҚШБ _____

1-бөлім
Қарсылас шабуыл жасаған жағдайда болуы ықтимал жағдайды қысқаша бағалау

Заманауи зақымдау құралдарын қолдану кезіндегі шабуыл жасауы ықтимал объекті және диверсиялық-барлау тобы

1. Шабуыл жасау объектілерінің қысқаша сипаттамасы. Азаматтық қорғаныс жүргізу және ұйымдастыруға ықпал ететін ерекшеліктері

Қарсылас шабуыл жасағаннан кейін аумақтағы және ұйымдардағы ықтимал жағдайларды қысқаша бағалау және диверсиялық-барлау тобының әрекеттері (ДБТ).

2. Қарсылас шабуыл жасағаннан кейін ықтимал жағдайларды қысқаша бағалау және диверсиялық-барлау тобының әрекеттері. Ықтимал масштабтар және қарсылас шабуыл жасағаннан кейінгі салдарлар сипаты

Ғимараттар мен құрылыстардың ықтимал қирау, өнеркәсіп өндірісінің, персоналдың, азаматтық қорғау (АҚ) күштері және құралдарының шығын дәрежесі.

Радиациялық, химиялық, өрт, медициналық және биологиялық жағдайлар, апаттық су басу аймағының пайда болуы.

Зақымдаудың қайталама факторларынан шығындар.

Азаматтық қорғау (АҚ) шараларын жоспарлы орындау кезіндегі, қарсылас кенеттен шабуыл жасаған кездегі, алда тұрған АҚжШЖ шамамен көлемі.

3. Қарсылас шабуыл жасағаннан кейінгі жағдайларды бағалаудың қорытындысы

2-бөлім
Дайындық дәрежесін жүргізу кезіндегі шаралар

Бөлімде бейбіт уақыттан соғыс жағдайына жоспарлы түрде ауысу кезінде АҚ дайындық дәрежесі бойынша шараларды орындау тәртібі және ұйымдастыру, көлемі, өткізу мерзімі, тартылатын

его отраслевых подсистемах в пределах своей компетенции осуществляется разработка Планов действий по ликвидации чрезвычайных ситуаций и Планов гражданской обороны.

На основании вышеизложенного, приказом Министерство по чрезвычайным ситуациям Республики Казахстан № 258 от 29 мая 2014 года утверждена структура Планов действий по ликвидации чрезвычайных ситуаций и Планов Гражданской обороны, разрабатываемых в службах гражданской защиты всех уровней.

Примечание:

План действий по ликвидации чрезвычайных ситуаций и План Гражданской обороны разрабатываются:

Республиканский – Министерством сельского хозяйства Республики Казахстан и утверждается первым руководителем центрального исполнительного органа;

областные, городские и районные – территориальными подразделениями Министерства сельского хозяйства Республики Казахстан (областные управления и отделы сельского хозяйства) и утверждаются начальниками управления и отделов, которые по должности являются начальниками службы защиты животных и растений гражданской защиты соответствующих административно-территориальных единиц.

В соответствии с приказом МВД РК № 209 от 18 марта 2017 года Планы действий по ликвидации чрезвычайных ситуаций и Планы гражданской обороны ежегодно корректируются по состоянию на 1 января планируемого года, а также переработка осуществляется на основании распоряжений начальников соответствующих службы.

Кроме того, для Плана Гражданской обороны гриф секретности устанавливается:

для центральных исполнительных органов – секретно;

для областей, городов, отнесенных к группам по Гражданской обороне – секретно;

для городских и сельских районов, городов, не отнесенных к группам по Гражданской обороне «Для служебного пользования».

- начальник службы – генеральный директор филиала АО «Казтрансойл»;

- начальник штаба службы – заместитель генерального директора филиала АО «Казтрансойл».

Службе ГСМ организационно подчинить по вопросам гражданской защиты:

- предприятия, занимающиеся вопросами обеспечения горюче-смазочными материалами, независимо от форм собственности и ведомственной принадлежности.

15. Национальная гидрометеорологическая служба – на базе филиал РКП «Казгидромет».

- начальник службы –директор филиала РГП «Казгидромет»;

- начальник штаба службы – заместитель директора филиала РГП «Казгидромет».

Национальной гидрометеорологической службе организационно подчинить по вопросам гражданской защиты:

Организации, занимающиеся вопросами наблюдения и прогноза за метеообстановкой, независимо от форм собственности и ведомственной принадлежности.

Планы службы защиты животных и растений гражданской защиты

Наиболее полное и организованное выполнение специальных мероприятий в сфере гражданской защиты, в том числе мероприятий Гражданской обороны в службах достигается заблаговременной разработкой планов. Планы действий по ликвидации чрезвычайных ситуаций и План Гражданской обороны представляет собой, заранее разработанный перечень мероприятий по защите личного состава, повышению устойчивости работы службы и объектов службы в условиях угрозы или возникновения чрезвычайных ситуаций природного и техногенного характера, а также в военное время.

Согласно требования пункта 1 статьи 13 и пункта 1 статьи 21 Закона Республики Казахстан «О гражданской защите» центральными исполнительными органами Республики Казахстан и

күштер мен құралдар, осы шараларды орындаушылардың нақты міндеттері мазмұндалады.

1. Азаматтық қорғаныс дайындық дәрежесін жүргізу кезіндегі «Бірінші топтың бірінші кезекті шаралары»

2. Азаматтық қорғаныс дайындық дәрежесін жүргізу кезіндегі «Екінші топтың бірінші кезекті шаралары»

Азаматтық қорғаныс дайындық дәрежесін жүргізу кезіндегі «Жалпы» шаралар.

3-бөлім
Соғыс уақытында жүргізетін Азаматтық қорғаныс шаралары

1. Азаматтық қорғау басқару органдарын және қызмет персоналын хабарландыру

Бөлімде АҚ басқару органдарын және халықты хабарландыру және ұйымдастыру, сондай-ақ қалалардағы немесе аудандардағы ТЖ басқармалары мен ТЖ бөлімдерінде ақпаратты беру тәртібі мазмұндалады.

2. Инженерлік қорғау

Объектіні инженерлік қорғау персоналды қорғау және қарсыластардың заманауи соққы беру құралдарын қолдануының ықтимал салдарларының материалдық шығындарын азайту мақсатында өткізіледі.

3. Радиацияға қарсы, химиялық және бактериологиялық қорғау

Бөлімде ұйымдардың аумағына радиациялық немесе химиялық қауіп төнуі кезінде, салдарларын азайту мақсатында қолданатын ұйымдастыру тәртібі мазмұндалады.

4. Медициналық қорғау

Бөлімде қарсыластардың заманауи соққы беру құралдарын қолданудан зақымданушыларға алғашқы көмек көрсетумен байланысты, медициналық қорғау шаралары мазмұндалады.

5. Эвакуациялық шаралар

Эвакуация бойынша шараларды ұйымдастыру:

- персоналдарды және олардың отбасы мүшелерін эвакуация-

лау мерзімі мен тәртібі және оларды жүргізуге арналған күштер мен құралдардың, қозғалыс бағыттарының мерзімі мен тәртібі;

- материалдық құндылықтарды және басқаларды шығару тәртібі.

6. Материалдық-техникалық қамтамасыз ету

Қарсыластардың заманауи соққы беру құралдарын қолдану салдарларын жоюға талап етілетін материалдық шығындар мен қаржылық қаражаттардың есептемесі қарастырылады. АҚжШЖ жүргізу үшін тартылған құрылымдарды, техникамен, қорғаныс құралдарымен, байланыспен, радиациялық-химиялық барлау аспаптарымен (АЗБ), дәрі-дәрмекпен, азық-түлікпен құрылыс материалдарымен және арнайы жұмыс жүргізумен және АҚ басқа да міндеттерін шешумен байланысты қажетті құралдармен қамтамасыз ету мазмұндалады.

7. Авариялық-құтқару және шұғыл жұмыстар жүргізу.

АҚжШЖ жүргізуді ұйымдастыру:

- Құрамдар және жабдықтар, азаматтық қорғау (АҚ) күштері құрылымдарын дайындыққа келтіру мерзімі;

- АҚжШЖ жүргізу үшін ұйғарылған, азаматтық қорғау құрылымдары (АҚҚ) құрамы және жабдықталуы;

- АҚҚ жеке құрамы мен жараланғандарға медициналық көмек ұйымдастыру;

- Аумақтық АҚҚ құрамына бөлінетін күштер мен құралдар;

- АҚҚ жұмысқа қабілетін қалыпқа келтіру және оларды одан әрі қолдану тәртібі;

- Ұйымдар мүддесіне әрекет ететін күштер мен құралдар.

Ескерту: бейбіт және соғыс уақытында ТЖ-ға ұшырауы мүмкін ұйымдарды ескере отырып, күштер мен құралдарды топтастыруды алдын ала құру керек.

8. Басқару мен байланысты ұйымдастыру.

Қалалық (аудандық) басқару пункттерімен байланыстың болуы және ол бұзылған жағдайда қалпына келтіру тәртібі, қолданылатын шаралар мазмұндалады.

Ескерту: хабарландыру сызған нұсқасы әзірленеді және алдын ала жаслады. Хабарландыру сызған нұсқасын мезгіл-мезгіл тексеріп және түзетіп отыру қажет.

9. Әскери қолбасшымен өзара әрекеттестікті ұйымдастыру

- начальник службы – начальник ДЭУ КОФ РГП «Казахавтодор» (по согласованию);

- начальник штаба службы – главный инженер ДЭУ КОФ РГП «Казахавтодор» (по согласованию).

Службе дорог и мостов организационно подчинить по вопросам гражданской защиты:

- дорожно-строительные организации всех форм собственности.

11. Служба тепловодоснабжения – на базе АО «Предприятие тепловодоснабжения» (по согласованию);

- начальник службы – директор АО «Предприятие тепловодоснабжения» (по согласованию);

- начальник штаба службы - главный инженер АО «Предприятие тепловодоснабжения» (по согласованию).

Службе тепловодоснабжения организационно подчинить по вопросам гражданской защиты:

- родственные предприятия и организации города, имеющие на балансе системы водотеплоснабжения, водохранилища, плотины, гидротехнические сооружения всех форм собственности.

12. Служба информации – на базе ГУ «Отдел внутренней политики»;

- начальник службы – руководитель ГУ «Отдел внутренней политики города»;

- начальник штаба службы – заведующий сектором ГУ «Отдел внутренней политики города».

Службе информации и пропаганды знаний в области организационно подчинить по вопросам гражданской защиты:

- средства массовой информации независимо от форм собственности.

13. Служба энергетики – на базе АО «КЭГОК»

Службе энергетики организационно подчинить по вопросам гражданской защиты:

- АО «Распределительная электрическая компания», ТЭЦ, организации КЭГОК;

Другие предприятия энерго-теплоснабжения, независимо от форм собственности и ведомственной принадлежности.

14. Служба горюче-смазочных материалов – на базе филиала АО «Казтрансойл».

Службе защиты животных и растений организационно подчинить по вопросам гражданской защиты:

- службы ветеринарного надзора, защиты растений и другие сельскохозяйственные организации всех форм собственности.

7. Служба радиационной и химической защиты – на базе РГУ «Управление охраны общественного здоровья» (по согласованию);

- начальник службы – руководитель РГУ «Управление охраны общественного здоровья» (по согласованию);

- начальник штаба службы – заместитель РГУ «Управление охраны общественного здоровья» (по согласованию).

Службе радиационной и химической защиты организационно подчинить по вопросам гражданской защиты:

- службы наблюдения и лабораторного контроля всех форм собственности.

8. Служба торговли – на базе ГУ «Отдел предпринимательства и индустриально-инновационного развития»;

- начальник службы – руководитель ГУ «Отдел предпринимательства и сельского хозяйства»;

- начальник штаба службы – заместитель руководителя «Отдел предпринимательства и сельского хозяйства».

Службе торговли организационно подчинить по вопросам гражданской защиты:

- организации занимающиеся поставкой, производством, переработкой и реализацией продуктов питания и предметов первой необходимости, независимо от форм собственности и ведомственной принадлежности.

9. Инженерная служба – на базе ГУ «Отдел строительства»;

- начальник службы – руководитель ГУ «Отдел строительства»;

- начальник штаба службы – главный специалист ГУ «Отдел архитектуры и градостроительства».

Инженерной службе организационно подчинить по вопросам гражданской защиты:

- инженерные службы и строительные организации всех форм собственности, родственные по профилю предприятия и организации.

10. Служба дорог и мостов – на базе Дорожно-эксплуатационного участка – филиала Республиканского государственного предприятия «Казахавтодор» (по согласованию);

Республика аумағында немесе жекелеген жерлерде соғыс әрекеттері туындаған немесе туындау қауіпі кезінде соғыс жағдайы енгізіледі. Жергілікті жер әскери қолбасшы органдарымен өзара әрекеттестікті жүзеге асырады.

Әскери қолбасшы органдарымен өзара әрекеттестікті уәкілетті орган ведомствосының аумақтық бөлімшелері жүзеге асырады (қалалық немесе аудандық ТЖБ және ТЖ бөлімі).

10. «Баршаның назарына!» хабарландыру дабылы бойынша шараларды ұйымдастыру және жүргізу

- «Баршаның назарына!» дабылы бойынша жұмысшыларды хабарландыру;

- персоналдарды қорғаныс ғимараттарына жасыру;

- тәуліктің қараңғы кезінде жарықпен бүркемелеу режімін енгізу (толық қараңғылау).

АҚ жоспарына қосымша:

1. Бейбіт уақыттан соғыс жағдайына ауыстыру кезіндегі Азаматтық қорғаныс бастығының негізгі шараларды жүргізетін күнтізбелік жоспары.

2. Заманауи соққы беру құралдарын қолдану кезіндегі ықтимал жағдайлар.

3. Азаматтық қорғау қызметі құрылымдарын топтастыру.

4. Персоналдарды қорғау бойынша Азаматтық қорғаныстың негізгі шаралары.

5. Соғыс уақытында хабарландыру және байланысты ұйымдастыру сызған нұсқасы.

6. Эвакуация жоспары, эвакуацияланатын персоналдарды бөлу және орналастыру.

7. Авариялық-қалпына келтіру жұмысы үшін тартылатын, кезекші күштер мен құралдар.

АҚ штабы бастығы
азаматтық қорғау _____қызметі **_____**
(қызмет атауы) (ТАӘ)

Нұсқа

№1 қосымша

Азаматтық қорғау жүйесін бейбіт уақыттан соғыс жағдайына ауыстыру кезіндегі АҚ қызметі бастығының негізгі шараларды жүргізу КҮНТІЗБЕЛІК ЖОСПАРЫ

№ № р/с	Шаралардың атауы	Жал. орын. шаның. (сағат)	Орындалу мерзімі																						Орындаушылар
			минут						Бірінші тәуліктегі сағаттар												Келесі тәуліктерді				
			5	15	30	60	2	3	4	6	8	12	24	26	30	34	36	40	46	2	3	5	9		
1	2	3	4	5	6	7	8	9	10	11	12	13	14	15	16	17	18	19	20						
	I. күнделікті дайындық дәрежесі кезінде																								
	II. 1-ші топ бірінші кезекті шараларды жүргізуге өкім алысымен																								
	III. 2-ші топ бірінші кезекті шараларды жүргізуге өкім алысымен																								
	IV. «АҚ жалпы дайындығын» жүргізумен																								
	V. эвакошаралар өткізуге өкім алысымен																								
	VI. «ӘД» және «Әуе дабылы тоқтатылды» сигналы бойынша әрекет ету																								
	А) «Әуе дабылы» сигналын алысымен																								
	Б) «Әуе дабылы тоқтатылды» сигналын алысымен																								
	VII. Заманауи зақымдау құралдарын қолданғаннан кейін. АҚжПЖ ұйыдастыру және жүргізу																								
	VIII. Қарапайым зақымдау құралдарын қолданумен ұшақа созылған соғыс жүргізу кезінде																								

- начальник штаба службы – заместитель руководителя ГУ «Управления здравоохранения».

Медицинской службе организационно подчинить по вопросам гражданской защиты:

территориальные медицинские учреждения всех форм собственности и ведомственной принадлежности.

4. Служба связи – на базе дирекции телекоммуникаций АО «Казахтелеком» (по согласованию);

- начальник службы – начальник дирекции телекоммуникаций (по согласованию);

- начальник штаба службы – инженер по ЧС (по согласованию).

Службе связи организационно подчинить по вопросам гражданской защиты:

Подразделения АО «Казпочта», Управление государственной фельдъегерской службы, дежурно-диспетчерские службы ведомств и организации независимо от форм собственности и ведомственной принадлежности.

5. Транспортная служба – на базе ГУ «Отдел жилищно-коммунального хозяйства, пассажирского транспорта и автомобильных дорог»;

- начальник службы – руководитель ГУ «Отдела жилищно-коммунального хозяйства, пассажирского транспорта и автомобильных дорог»;

- начальник штаба службы – заместитель руководителя ГУ «Отдела жилищно-коммунального хозяйства, пассажирского транспорта и автомобильных дорог».

Транспортной службе организационно подчинить по вопросам гражданской защиты:

- автотранспортные предприятия и организации независимо от форм собственности и ведомственной принадлежности.

6. Служба защиты животных и растений – на базе ГУ «Отделы ветеринарии и сельского хозяйства»;

- начальник службы – руководитель ГУ «Отделы ветеринарии и сельского хозяйства»;

- начальник штаба службы – главный специалист ГУ «Отделы ветеринарии и сельского хозяйства».

Вариант

Приложение №1
к решению акима
от «___»_____ 20__ года
№__

Организационно-структурный состав служб гражданской защиты административно-территориальной единицы
(области, города и района)

1. Противопожарная служба – на базе ГУ «Служба пожаротушения и аварийно-спасательных работ» (пожарной части №__) ДЧС КЧС МВД РК;

- начальник службы – начальник ГУ «СП и АСР» (по согласованию);

- начальник штаба службы - заместитель начальника ГУ «СП и АСР» (по согласованию).

Противопожарной службе организационно подчинить по вопросам гражданской защиты:

Пожарные части АО «Өрт сөндіруші», подразделения пожарной охраны населенных пунктов и объектов хозяйствования, независимо от их ведомственной принадлежности и форм собственности;

2. Служба охраны общественного порядка – на базе Департамента внутренних дел (УВД, ОВД);

- начальник службы – начальник ДВД (по согласованию);

- начальник штаба службы – начальник местной полицейской службы (по согласованию).

Службе охраны общественного порядка организационно подчинить по вопросам гражданской защиты:

- структурные подразделения ДВД, охранные предприятия и организации независимо от форм собственности.

3. Медицинская служба – на базе ГУ «Управления здравоохранения» (по согласованию);

- начальник службы – руководитель ГУ «Управления здравоохранения»;

Азаматтық қорғау құрылымдарының құрылымы, толықтылығы, мүмкіндіктері

Қазақстан Республикасының «Азаматтық қорғау туралы» Заңының 93-бабының талаптарына сәйкес және жергілікті жағдайларға байланысты және материалдық-техникалық база болған жағдайда жергілікті атқару органдарының шешімімен ұйымдар бейбіт және соғыс уақытында авариялық- құтқару және шұғыл жұмыстарды жүргізуге арналған азаматтық қорғаудың әр түрлі құрылымдарын құрады, соның ішінде жануарлар мен өсімдіктерді қорғау үшін арналған құрылымдар.

ҚР ІІМ 2015 жылғы 23 сәуірдегі № 387 бұйрығының І қосымшасына сәйкес, азаматтық қорғау жануарларды және өсімдіктерді қорғау қызметі бастығының шешімі бойынша, азаматық қорғау құрылымы құрылады.

Жоғарыда аталған бұйрық негізінде ҚР ІІМ Азаматтық қорғау жануарларды және өсімдіктерді қорғау қызметі ұйғарылымы бойынша азаматтық қорғаудың қосалқы құрылымына жатады және дайындыққа келтіру уақыты алты сағаттан артыққа созылмайды. Азаматтық қорғау құрылымдарын техникамен, жабдықтармен, құрал-саймандармен, аспаптармен және материалдармен материалдық-техникалық қамтамасыз ету объектідегі өз қызметтерін қамтамасыз етуге арналған техникалар мен мүліктің есебінен жүзеге асырылады.

Сонымен қатар, ҚР ІІМ 2015 жылғы 23 сәуірдегі № 387 бұйрығында да, орталық атқару органдары мен ұйымдарда саны 50 адамнан кем болмаса азаматтық қорғау құрылымдары құрылады: өртке қарсы, алғашқы медициналық көмек және байланыс, әрқайсысы 2 адамнан деп көрсетілген.

Жануарлар мен өсімдіктеді қорғау құрылымының шамамен мүмкіндігі 10 сағат жұмыс:

А) Жануарларды қорғау бөлімі:

- жануарларға емдік көмек көрсету - 150 бас;
- жануарларды егу - 200 - 300 бас;
- немесе жануарларды шприц-автоматпен егу -1000-1500 бас.

АҚҚ ЖАНУАРЛАР МЕН ӨСІМДІКТЕРДІ ҚОРҒАУ КОМАНДАСЫНЫҢ (ЖӨҚҚ) ШАМАМЕН АЛҒАНДАҒЫ ҰЙЫМДАСТЫРУШЫЛЫҚ-ШТАТТЫҚ ҚҰРЫЛЫСЫ

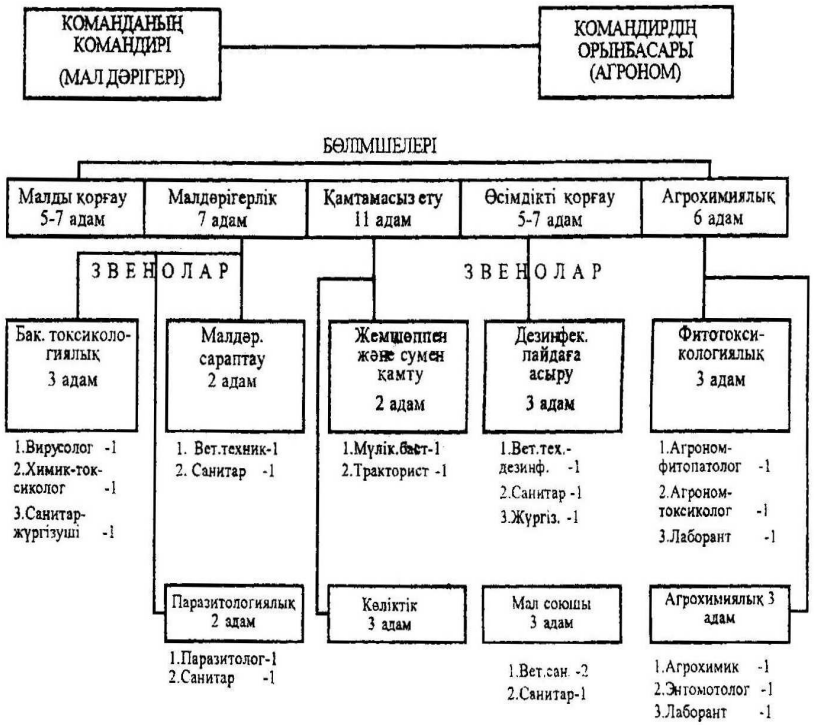

КОМАНДАНЫ ТЕХНИКАМЕН ЖӘНЕ МҮЛІКПЕН ЖАБДЫҚТАУ:

Аттары	Саны
1. Жеке құрам	36-40
2. Техника:	
-трактор	1
-дезқондырғы	2
-автосуйықтықлақтырғыш	1
-жүк автомобилі	2
-жеңіл автомобиль	1

1. Сүзгіш газқағар -әр қайс.
2. Респиратор -әр қайс.
3. Қорғ.сүзг.киім -15 дана
4. ИДК-1 -7 дана (әр маш.)
5. Қара халат -25 дана
6. КЗО -2к-та
7. Рез. етік - әр қайс.
8. Ақ халат -15 дана
9. ЖА-2, ППМ,ЖЖП-10-әр қайсысына
10. Тік күрек -17
11. Балта -9
12. ВПХР -1
13. Ара -3
14. Қорғаныс көзілдірігі -10
15. Компас -3
16. Резенке қолғап -25
17. Радиометр-рентген. -1
18. Дез. қондырғы -2
19. Жүк автомоб. -2
20. «Беларусь» трак. -1
21. Автосуйықтықлақтырғыш -1
22. Жеңіл автомобилі -1

Решение
акима административно-территориальной единицы-начальника Гражданской обороны
(области, города и района)

_____20__ г. № ____ г. _____

«О создании служб гражданской защиты (области, города и района)»

В соответствии с Законами Республики Казахстан «О гражданской защите», «О местном государственном управлении и самоуправлении в Республике Казахстан», Постановлением Правительства Республики Казахстан от 19 ноября 2014 года № 1210 «Об утверждении перечня республиканских служб гражданской защиты»:

1. Утвердить организационно-структурный состав служб гражданской защиты административно-территориальной единицы (области, города и района), согласно приложению №1.

2. Утвердить положения о службах гражданской защиты административно-территориальной единицы (области, города и района), согласно приложению №2.

3. Контроль за исполнением настоящего распоряжения возложить на заместителя акима административно-территориальной единицы (области, города и района).

Аким
административно-территориальной единицы
(области, города и района)

- организовать личным силами и средствами службы герметизацию животноводческих помещений, их подготовку для укрытия животных;

- для кормления животных в герметизированных помещениях организовать запас фуража и воды на 5-7 дней;

- организовывать ветеринарную и фитопатологическую разведку силами Службы;

- организовать подготовку к применению сельскохозяйственной техники, которую можно использовать для ветеринарной обработки животных, обеззараживания мест содержания скота и обработки растений.

Б) Ветеринарлық бөлім:

- ветеринарлық зақымданған жануарларды тексеру және сұрыптау - 500 - 600 бас;

- зақымданған жануарларды ветеринарлық өңдеу дезинфекциялық қондырғыға -160 - 200 бас;

- дезинфекциялық, дегазациялық, дезактивациялық ғимараттар - 2000 м^3.

В) қамтамасыз ету бөлімі:

- МІҚ сумен қамтамасыз ету - 20 - 30 литрден;

МҰМ - 4 - 5 литрден;

шошқалар - 6 - 8 литрден.

- МІҚ шөппен қамтамасыз ету - 5 - 6 кг-ден;

МҮМ - 0,5 -1 кг-ден.

- даладағы сою пункттерінде сою және өңдеу- 20 бас МІҚ;

- өлтірілген малдардың және өлі жануарлардың денелерін жарамсыздыққа шығару және көму - 20 - 30 бас;

- малды айдап кіргізетін ғимараттарды дезинфекциялау - 2000 м^2.

Г) Агрохимиялық бөлім:

- зақымданған объектілерден 30 сынама алу және оларды лабораторияға жеткізу;

- 2-3 ірі мал шаруашылығындағы жануарларға тексеру жүргізу.

Д) Өсімдіктерді қорғау бөлімі:

- қойма ғимараттарын дерметизациялау -700 -1000 м^3;

- улы химикаттармен өңдеу 70 га дейінгі егістікті 28 га жеміс-жидек өсімдіктерін;

- қойма ғимараттарын аэрозолдармен залалсыздандыру - 5000 м^3.

Нұсқа

_____
(объектінің атауы)

Азаматтық қорғау құрылымын
дайындыққа келтіру
ЖОСПАРЫ

_____
(құрылымның атауы)

20__ ж. _____

Ескерту:

1. Дайындыққа келтіру жоспары 2 данада жасалады:
   - бір данасы ұйымда сақталады;
   - екінші данасы құрылымның командирінде сақталады;
2. құрылымның командирінде жеке құрамның штаттық-лауазымдық тізімі болады.

Структура службы защиты животных и растений гражданской защиты

Структура органов управления службы защиты животных и растений гражданской защиты состоит:

- начальник службы;
- начальник штаба и оперативный штаб службы;
- пункты управления (запасной, передвижной и вспомогательный);
- дежурно-диспетчерские службы;
- силы и средства службы.

Задачи должностных лиц службы защиты животных и растений гражданской защиты

Начальник службы защиты животных и растений гражданской защиты при выполнении мероприятий в сфере гражданской защиты подчиняется акиму-начальнику Гражданской обороны - председателю комиссии по предупреждению и ликвидации чрезвычайных ситуаций администативно-территорриальной единицы. Он несёт ответветственность за создание, подготовку и поддержание в готовности сил и средств службы, их оснащение техникой и оборудованием в сфере гражданской защиты.

Начальник службы защиты животных и растений обязан:

- разработать и утвердить План действий по ликвидации чрезвычайных ситуаций и План Гражданской обороны службы;
- довести до личного состава обстановку, поставить задачу на спасение сельскохозяйственных животных, продуктов животноводства и растениводства;
- организовать и руководить работой личного состава службы по спасению сельскохозяйственных животных, продуктов животноводства и растениводства, а также для борьбы с опасными инфекционными заболеваниями;
- ввести личный состав в обстановку и поставить задачу на спасение сельскохозяйственных животных;

совместно с органом, уполномоченным на решение задач в области гражданской защиты организовывать и осуществлять подготовку руководящего состава, специалистов и личного состава нештатных формирований (далее – личный состав) службы к выполнению возложенных задач;

организация и проведение обучения населения действиям в чрезвычайных ситуациях природного и техногенного характера, очагах поражения;

создание и поддержание в готовности систем управления гражданской защиты, оповещения и информирования населения об угрозе и возникновении стихийных бедствий, крупных аварий, катастроф при применении противником современных средств поражения, организация постоянного наблюдения и контроля за радиоактивным загрязнением, химическим и бактериологическим заражением.

Служба защиты животных и растений ГЗ организуются по территориально-отраслевому принципу и создаются:

республиканская – на базе Министерства сельского хозяйства Республики Казахстан на основании Постановления Правительства Республики Казахстан, по должности первый руководитель центрального исполнительного органа является начальником службы;

областные – на базе управления сельского хозяйства на основании решения акимов областей, по должности начальниками службы защиты животных и растений гражданской защиты являются первые руководители управлений;

городские и районные – на базе отделов сельского хозяйства согласно решениям акимов соответствующих административно-территориальных единиц, по должности первые руководители районных и городских отделов являются начальниками службы.

Основная деятельность службы защиты животных и растений гражданской защиты определяется законодательством Республики Казахстан, а также другие нормативно-правовые акты Министерства сельского хозяйства, регулирующие вопросы гражданской защиты по обеспечению защиты животных и растений.

_____
(құрылымның атауы)

Құрылымның базасы – _____
Құрылымның командирі – _____
Жеке құрамның саны – _____
Жиналу орны – _____
Дайындыққа келтіру мерзімі – _____
Мекен-жайы – _____
Телефоны – _____

Табельдік мүлікпен жабдықтау
сызба нұсқасы

_____
(құрылымның атауы)

№	Мүліктің атауы	Штат бойынша белгіленген	Қолда бары
1	2	3	4

Жауапты _____
(АҚШ объекті басшыларының шешімімен анықталады)

Положение и задачи службы
защиты животных и растений ГЗ

Служба защиты животных и растений гражданской защиты создается в целях выполнения мероприятий по защите животных и растений, продукции сельскохозяйственного производства и животноводства, водоисточников.

Задачи службы:

организация и выполнение мероприятий по защите сельскохозяйственных животных и растений, продукции животноводства и растениеводства, водоисточников и систем водоснабжения от радиоактивного, химического, бактериологического заражения;

организация ветеринарной и фитопатологической разведки, обработки, лечения пораженных животных;

организация вынужденного забоя пораженных (зараженных) животных и их захоронение;

обеззараживание посевов, пастбищ и продукции животноводства и растениеводства;

организация вывоза (вывода) сельскохозяйственной продукции и сельскохозяйственных животных в безопасные зоны;

создание необходимого запаса кормов и фуража;

координация действий организаций и предприятий агропромышленного комплекса, расположенных на территории по вопросам ГЗ;

создание и поддержание в готовности к действиям по предназначению формирований службы, их обеспечение личным составом, техникой и имуществом;

создание и своевременное обновление резервов медикаментов, обеззараживающих средств для борьбы с опасными инфекционными заболеваниями;

пополнение запасов ветеринарного имущества, биопрепаратов, химических средств защиты растений, средств дегазации, дезактивации, дезинфекции и других материальных средств до необходимых норм и приближение этих запасов к местам развертывания сил и средств Службы;

организация наблюдения за эпизоотической и фитопатологической обстановкой;

средств поражения и действиям в чрезвычайных ситуациях;

- создание и поддержание в готовности систем управления гражданской защиты, оповещения и информирования населения об угрозе и возникновении чрезвычайных ситуаций, о применении современных средств поражения;

- организация постоянного наблюдения и контроля за радиоактивным, химическим и бактериологическим (биологическим) заражением (загрязнением);

- организация и поддержание взаимодействия с соответствующими органами управления и силами военного командования, органами внутренних дел;

- руководство эвакуационными мероприятиями подведомственных организаций, принятие мер по заблаговременной подготовке районов размещения в безопасной зоне;

- разработка Плана Гражданской обороны и Плана действий по ликвидации чрезвычайных ситуаций, руководство планированием в подведомственных звеньях;

- подготовка предложений соответствующим начальникам Гражданской обороны для принятия решений на ведение аварийно-спасательных и неотложных работ;

- руководство подчиненными силами и средствами служб при выполнении задач, поставленных соответствующими начальниками Гражданской обороны;

- руководство разработкой и реализацией мероприятий по уменьшению опасности возникновения чрезвычайных ситуаций, повышению устойчивости работы отраслей и организаций;

- осуществление непосредственного руководства всем комплексом мероприятий Гражданской обороны в пределах компетенции служб.

АҚ қызметі құрылымдары жеке құрамының
ШТАТТЫҚ-ЛАУАЗЫМДЫҚ ТІЗІМІ

№	Лауазымы	Тегі, аты, әкесінің аты	Жұмыс орны, негізгі лауазымы, жұмыс телефоны	Үйінің мекенжайы, телефоны, кім хабарланды-рады
1	2	3	4	5

АҚ құрылымдары жеке құрамын
жұмыс және жұмыстан тыс уақытта хабарландыру
СЫЗБА НҰСҚАСЫ

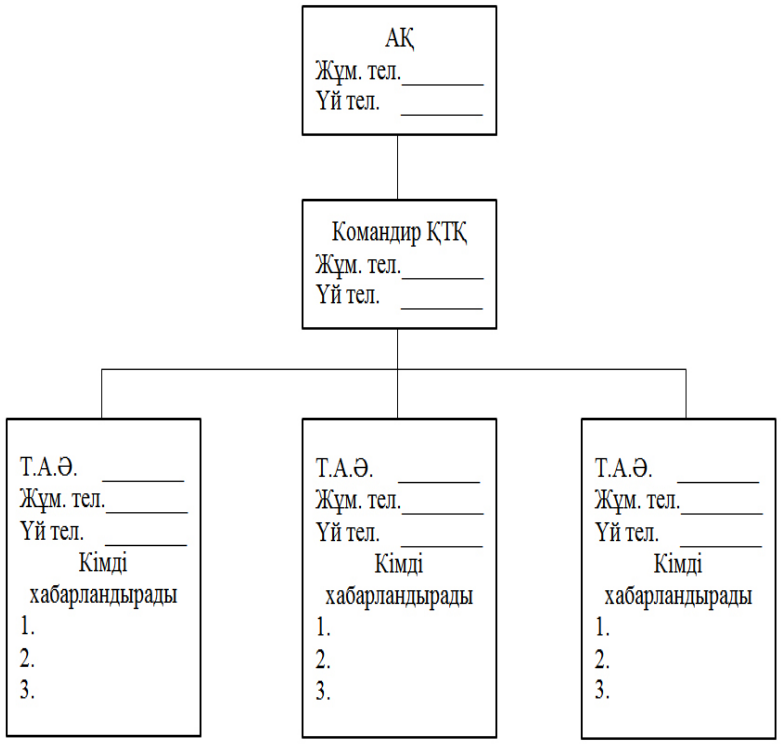

Ескерту:

1. Жұмыс уақытында ішкі телефон байланысымен хабарландыру, содан кейін звено командирлері арқылы жекелеп хабарлау.

2. Қатты жер сілкінісінің болған фактісі құрылымның жеке құрамы үшін жиналу дабылы болып табылады.

Положение о службах гражданской защиты

Положение о службах гражданской защиты разработано в соответствии с пунктами 1, 3 статьи 8 Закона Республики Казахстан от 11 апреля 2014 года «О гражданской защите» и утверждено приказом МЧС РК № 303 от 18 июня 2014 года, данное положение определяет основные задачи и полномочия служб гражданской защиты (далее – Службы).

Службы гражданской защиты предназначены для выполнения специальных мероприятий гражданской защиты в мирное и военное время, обеспечения защиты населения от последствий чрезвычайных ситуаций, поражающих факторов современных средств поражения.

Службы решают возложенные на них задачи в тесном взаимодействии с другими силами гражданской защиты и привлекаемыми частями и подразделениями Вооруженных Сил, других войск и воинских формирований Республики Казахстан.

Подготовка сил и средств служб проводится заблаговременно в повседневной деятельности с учетом прогнозируемой обстановки, которая может сложиться в результате возникновения чрезвычайных ситуаций природного и техногенного характера, а также применения современных средств поражения.

Основными задачами служб являются:

- планирование и обеспечение мероприятий гражданской защиты по защите населения и снижения ущерба от последствий чрезвычайных ситуаций, поражающих факторов современных средств поражения;

- организация и проведение аварийно-спасательных и неотложных работ, оказание помощи пострадавшему населению;

- создание и подготовка формирований гражданской защиты, поддержание их в готовности для проведения работ по предназначению;

- организация управления подчиненными органами и силами, обеспечение их необходимыми материально-техническими средствами;

- подготовка руководящего состава, обучение персонала и населения способам защиты от поражающих факторов современных

11	Служба энергетики	Министерство энергетики Республики Казахстан
12	Служба радиационной защиты	
13	Служба горюче-смазочных материалов	
14	Национальная гидрометеорологическая служба	
15	Служба защиты животных и растений	Министерство сельского хозяйства Республики Казахстан

Аналогичные службы гражданской защиты территориальной подсистемы гражданской защиты создаются решениями акимов соответствующих административно-территориальных единиц.

Примечание: при необходимости и с учетом возможных чрезвычайных ситуаций природного и техногенного характера на подведомственных территориях разрешается создавать и другие службы гражданской защиты.

АҚжШЖ ЖҮРГІЗУ ОБЪЕКТІСІ

1. Жер сілкінісі кезінде

_____

_____

2. Сел туындауы кезінде (Тартылатын АҚ құрылымдары үшін)

_____

_____

3. Химиялық қауіпті объектілерде авариялар болған кезде (Тартылатын АҚ құрылымдары үшін)

_____

_____

АҚжШЖ ЖҮРГІЗІЛЕТІН АУДАН (ЗАПАСТАҒЫ)

1. Қазақстан Республикасының басқа аудандарында жер сілкінісі, авариялар және басқа апаттар кезінде (Тартылатын АҚ құрылымдары үшін)

_____

_____

Алынған өкімдерді және
ұсынылған хабарламаларды
ТІРКЕУ ЖУРНАЛЫ

_____
_____
_____
_____
_____
_____
_____
_____
_____

Пособие
для должностных лиц службы защиты животных и растений гражданской защиты

Перечень служб гражданской защиты

Согласно статье 8 Закона Республики Казахстан «О гражданской защите» от 11 апреля 2014 года № 188-V для обеспечения выполнения специальных мероприятий гражданской защиты и подготовки в этих целях сил и средств создаются республиканские, областные, городские, районные службы гражданской защиты.

Перечень республиканских служб гражданской защиты утвержден Постановлением Правительства Республики Казахстан №1210 от 19 ноября 2014 года «Об утверждении перечня республиканских служб гражданской защиты» (Постановлением Правительства Республики Казахстан № 441 от 20 июля 2017 года в перечень внесены изменения и дополнения) в следующем составе:

№ п/п	Наименование служб гражданской защиты	Базы создание служб гражданской защиты
1	Государственная противопожарная служба	Министерство внутренних дел Республики Казахстан
2	Служба охраны общественного порядка	
3	Медицинская служба	Министерство здравоохранения Республики Казахстан
4	Инженерная служба	Министерство национальной экономики Республики Казахстан
5	Служба торговли	
6	Служба химической защиты	Министерство по инвестициям и развитию Республики Казахстан
7	Транспортная служба	
8	Служба дорог и мостов	
9	Служба информации	Министерство информации и коммуникаций Республики Казахстан
10	Служба связи	

В целях оказания методической помощи руководящему составу и должностным лицам службы защиты животных и растений гражданской защиты (республиканской, областных, городских, районных), а также в качестве справочного материала ТОО «Республиканский учебно-методический центр гражданской защиты» разработало «Пособие для должностных лиц службы защиты животных и растений ГЗ».

Настоящее Пособие рассмотрено и одобрено Научно-методическим советом Центра и рекомендовано к применению в качестве методического материала (Решение № 20 от 19.06.2018 года).

В составлении Пособия приняли участие:

Мельников Е. Н., Енсебаев Б. К. – общее руководство;

Увалиева Д. С. – автор-исполнитель;

Адильбаева Е.Б. – технический редактор;

Ашинова С. А. – переводчик на государственный язык.

Все права на данное пособие принадлежат ТОО «Республиканский учебно-методический центр гражданской защиты». Перепечатка материалов возможна только с письменного разрешения владельца.

ТЕКСЕРУ ЖУРНАЛЫ

№	Тексеру күні	Тексеру нәтижесі	Орындалуы туралы белгі
1	2	3	4

Мазмұны

Аңдатпа.....2
Азаматтық қорғау қызметтерінің тізімі.....3
Азаматтық қорғау қызметі туралы ереже 5
Азаматтық қорғау жануарларды және өсімдіктерді қорғау қызметінің міндеті және ережесі.....7
Азаматтық қорғау жануарларды және өсімдіктерді қорғау қызметінің құрылымы.....9
Азаматтық қорғау жануарларды және өсімдіктерді қорғау қызметінің лауазымды тұлғаларының міндеттері.....11
Азаматтық қорғау қызметін құру туралы әкімнің шешімі.....16
Азаматтық қорғау жануарларды және өсімдіктерді қорғау қызметінің жоспарлары.....18
а) Төтенше жағдайларды жою жөніндегі әрекеттер жоспары.....18
б) Азаматтық қорғаныс жоспары.....25
Азаматтық қорғау жануарларды және өсімдіктерді қорғау қызметінің құрылымдарының құрылымы, толықтылығы, мүмкіндіктері.....31
Азаматтық қорғау құрылымдарын дайындыққа келтіру жоспары.....34

РЕСПУБЛИКАНСКИЙ
УЧЕБНО-МЕТОДИЧЕСКИЙ ЦЕНТР
ГРАЖДАНСКОЙ ЗАЩИТЫ

ПОСОБИЕ
для должностных лиц службы защиты животных и растений гражданской защиты

Алматы - 2018 год